記号	来歴	年月日	記入

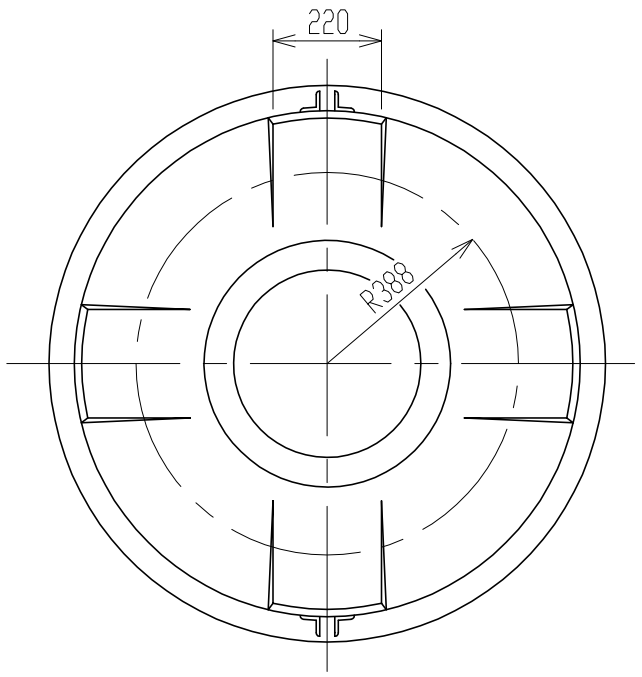

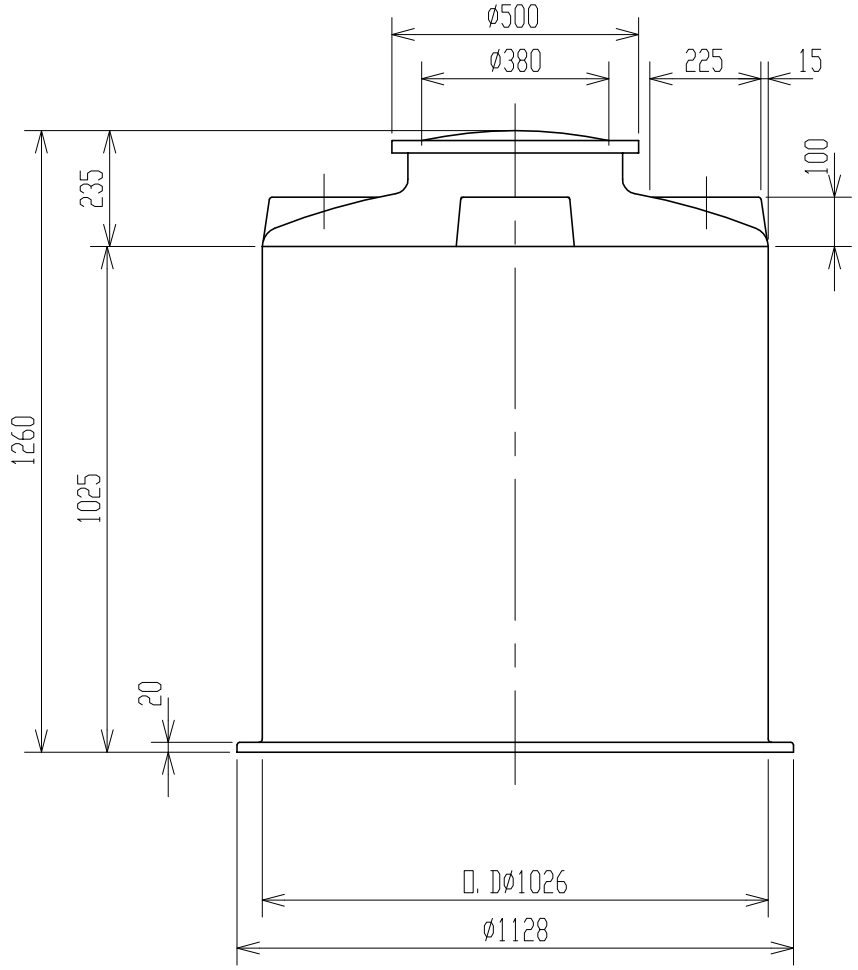

注記　1．タンク寸法公差：±1．5％

品番	名称	サイズ	材質	個数	摘要

納入先					
設計	製図	検図	承認	名称	MC-750 製品図
佐藤	佐藤				
年月日	S63.9.24	尺度	1/15		
スイコー株式会社				図番	260123-09△