記号	来歴	年月日	記入

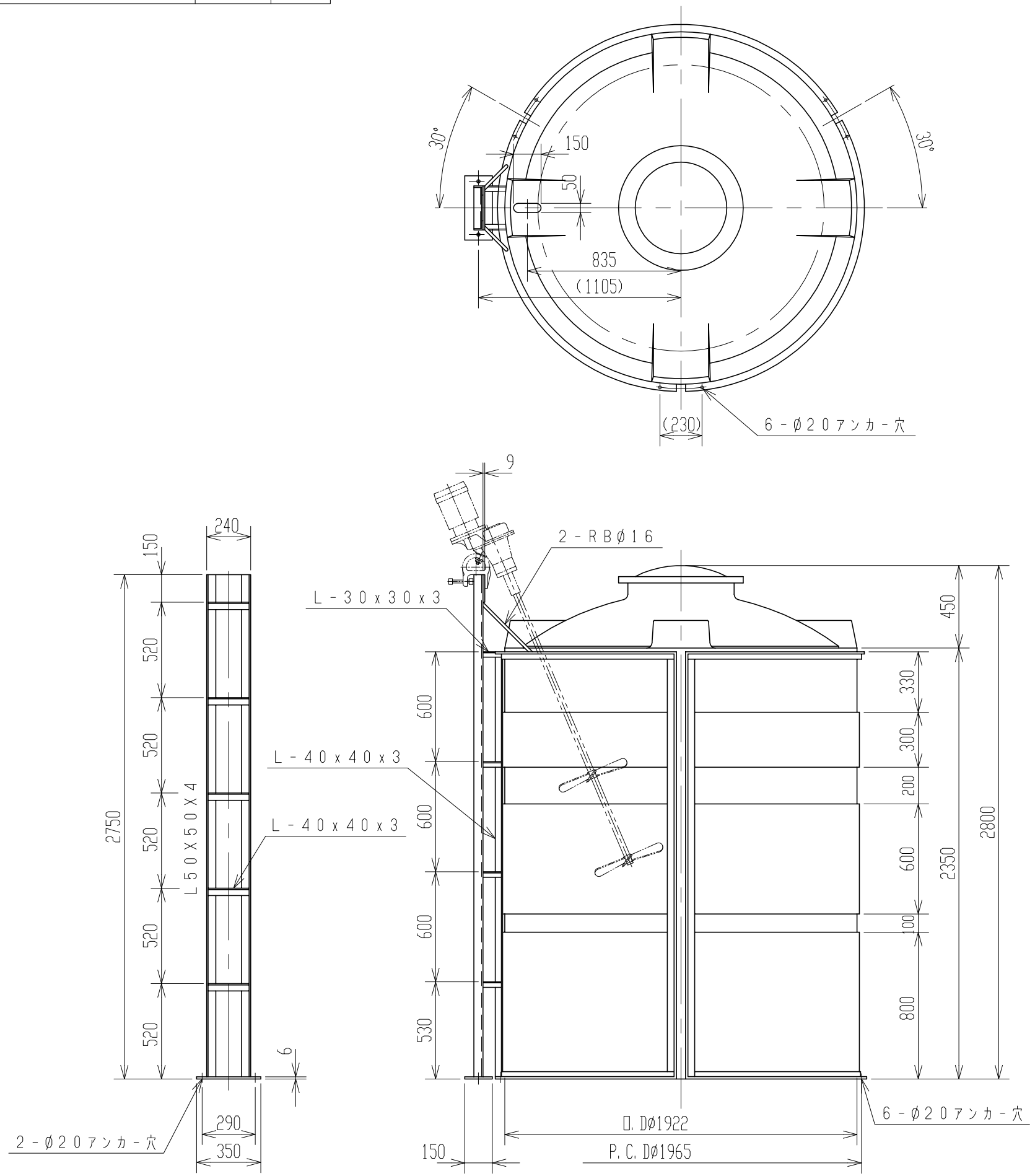

2．タンク寸法公差：±1．5％

注記　1．可搬式攪拌機架台重量：約35kg

品番	名称	サイズ	材質	個数	摘要

納入先					
設計	製図	検図	承認	名称	MC－6000用 可搬式攪拌架台寸法図
――	小倉				
年月日	H21.3.31	尺度	1/25		
スイコー株式会社				図番	230324－11△