記号	来歴	年月日	記入

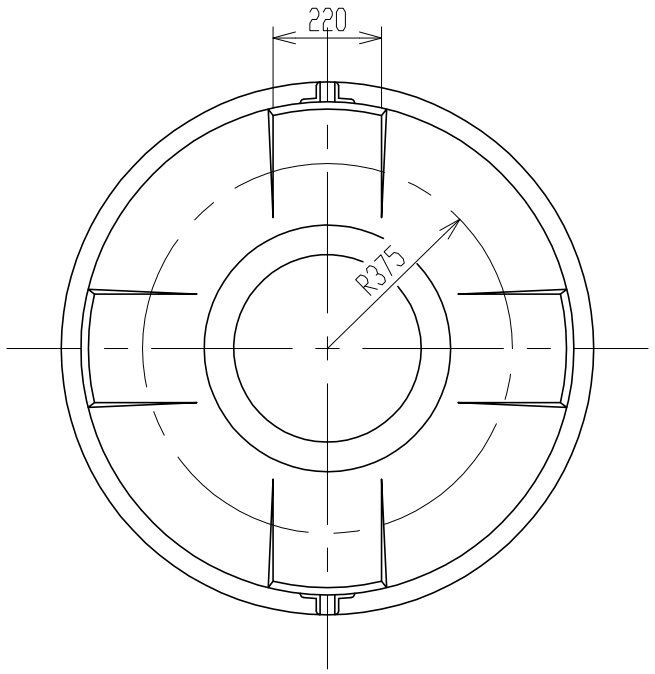

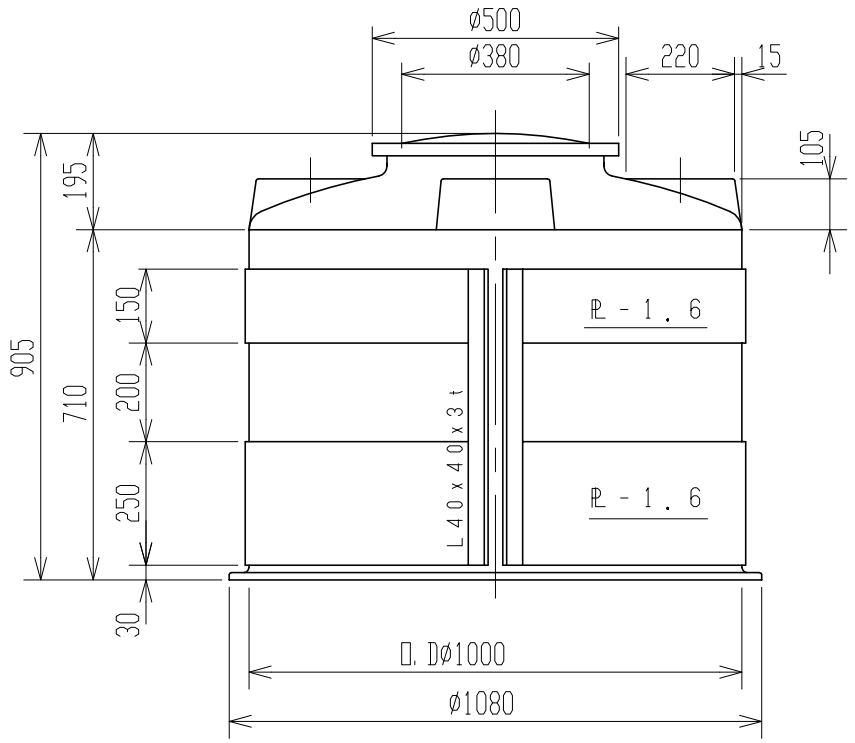

注記　1．タンク寸法公差：±1．5％

品番	名称	サイズ	材質	個数	摘要

納入先					
設計	製図	検図	承認	名称	MC-500 金枠付製品図
佐藤（栄）	佐藤（栄）				
年月日 H5.7.14		尺度 1/15			
スイコー株式会社				図番	800474-06△