記号	来歴	年月日	記入

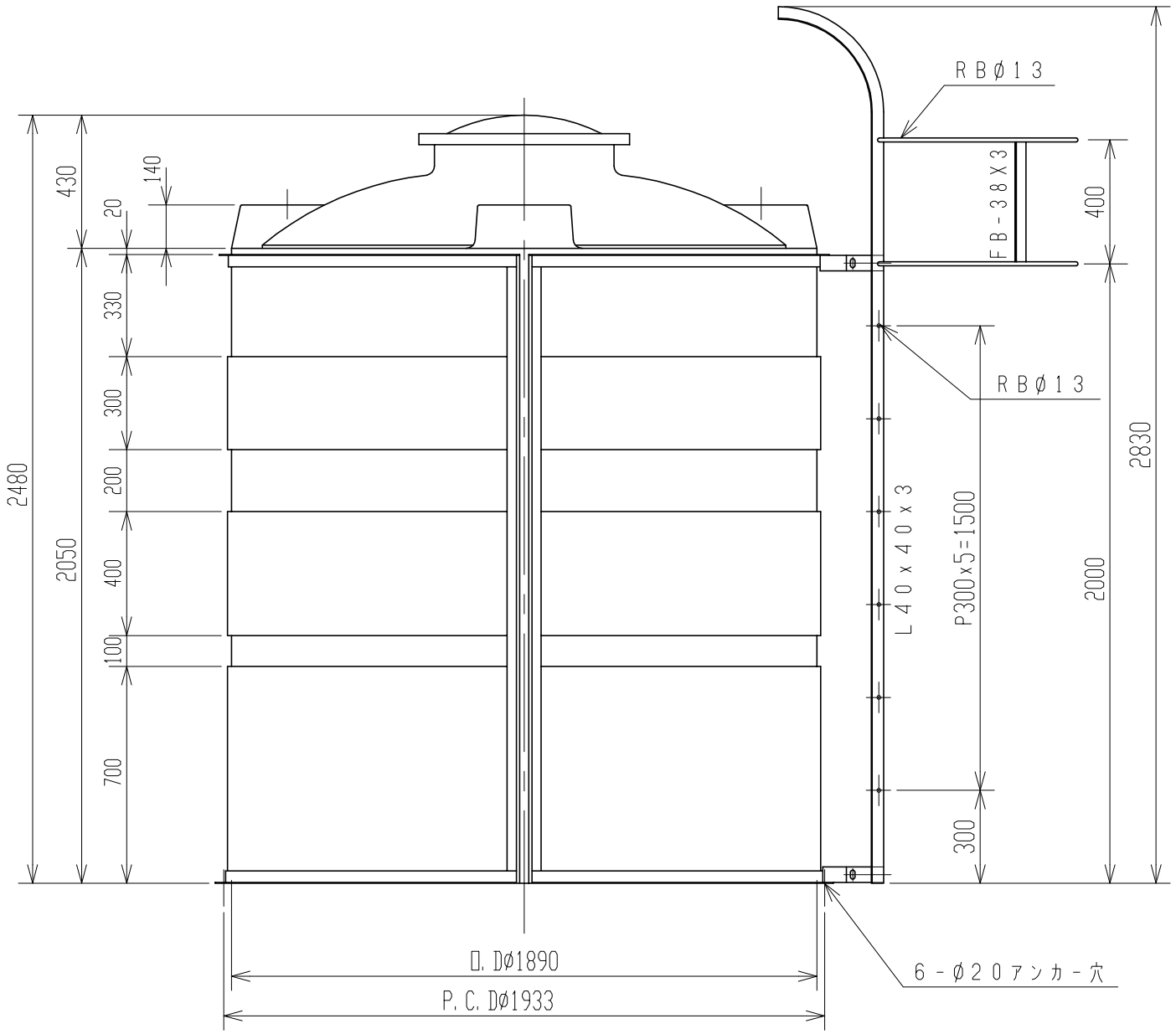

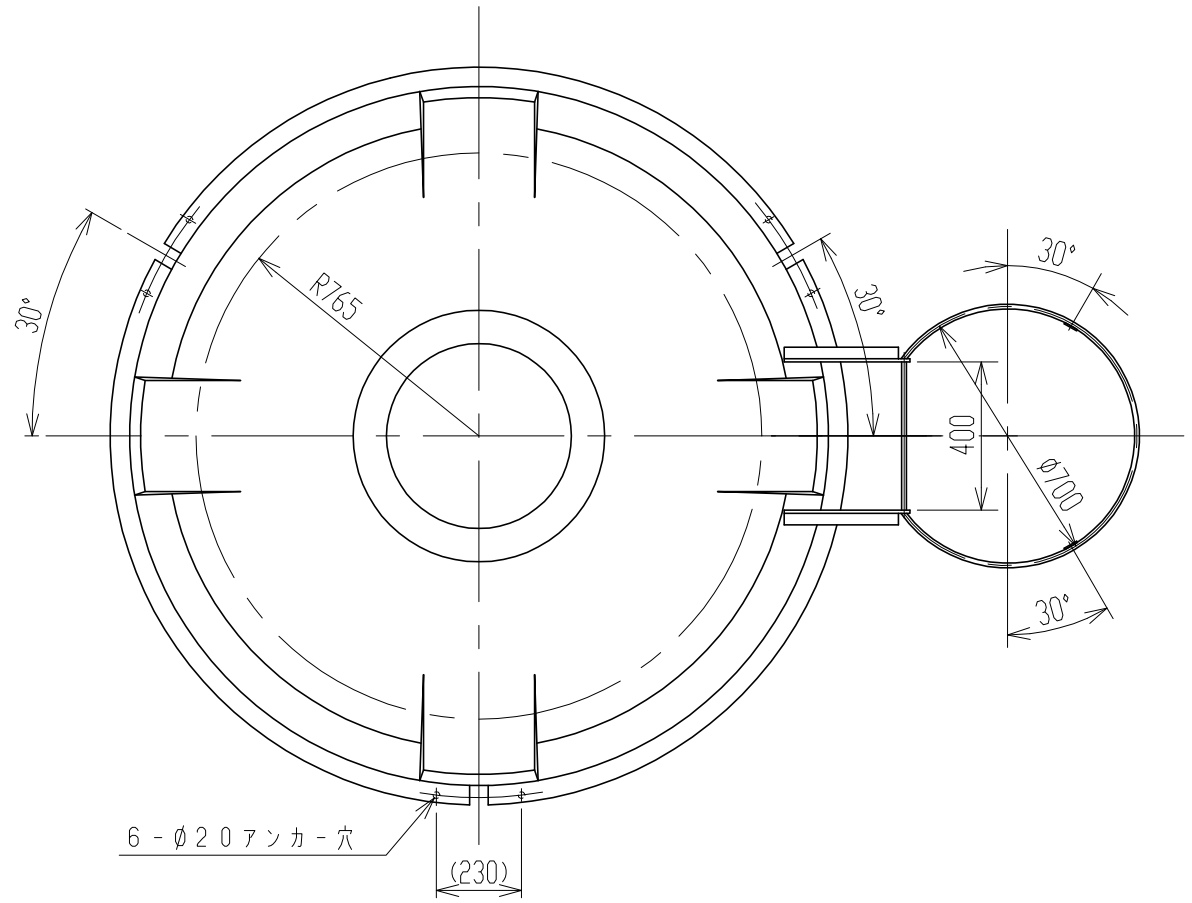

注記　1．タンク寸法公差：±1．5％

品番	名称	サイズ	材質	個数	摘要

納入先					
設計	製図	検図	承認	名称	MC-5000
——	山崎				梯子（プロテクター付）付製品図
年月日	H19.5.25	尺度	1/20		
スイコー株式会社				図番	AC050-S06△