記号	来歴	年月日	記入

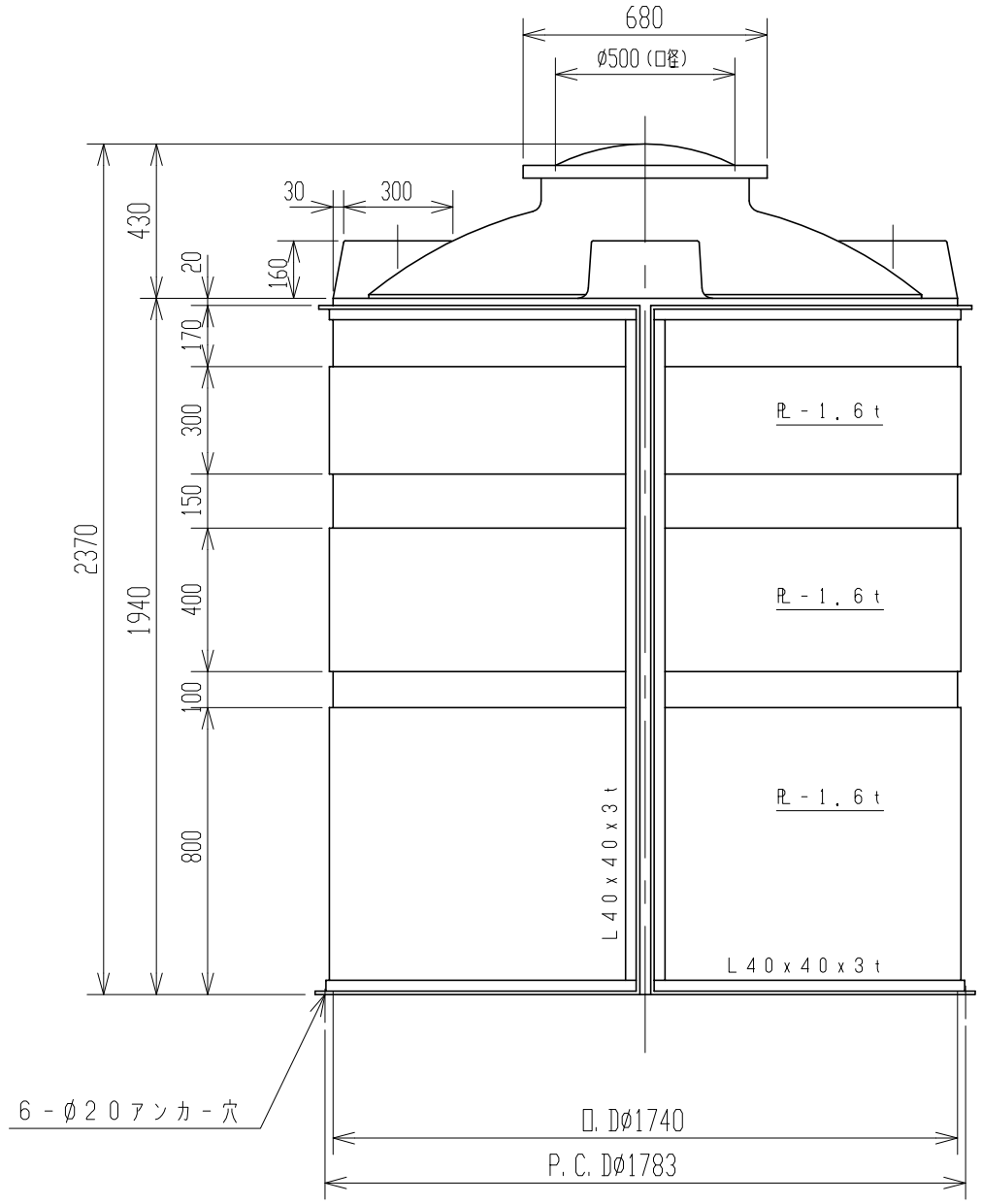

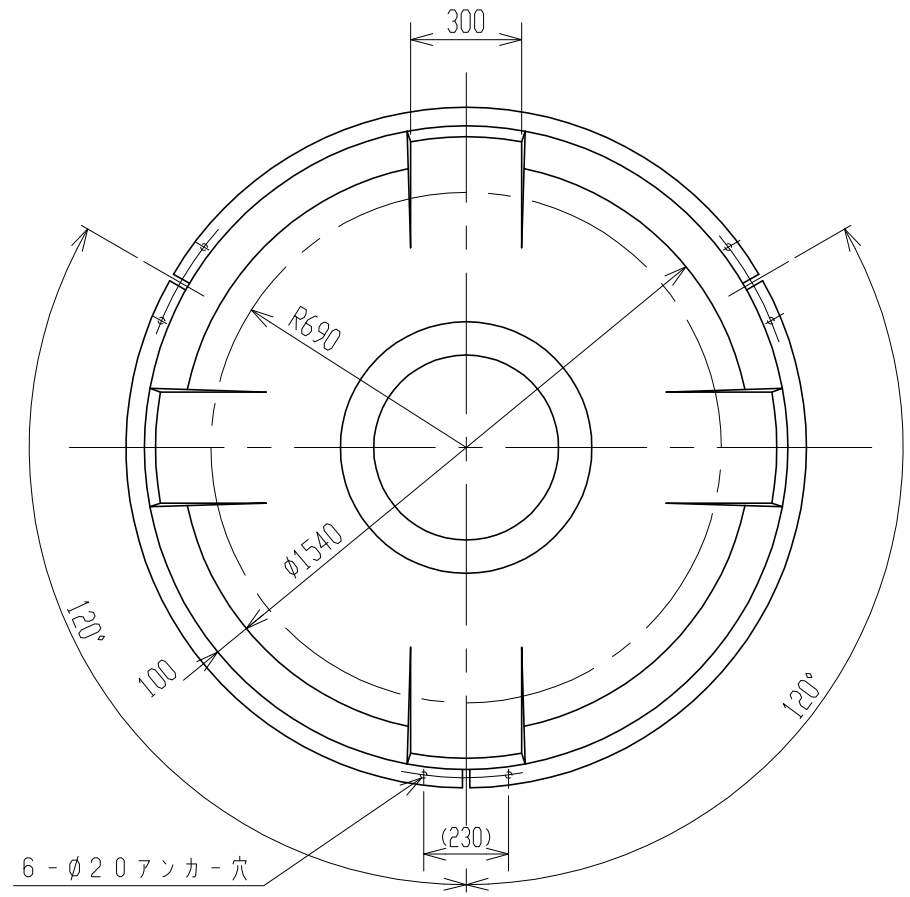

注記 1.タンク寸法公差:±1.5%

品番	名称	サイズ	材質	個数	摘要

納入先					
設計	製図	検図	承認	名称	MC-4000 金枠付製品図
佐藤	佐藤				
年月日 H10.9.24		尺度 1/20			
スイコー株式会社				図番	230086-09△