| 記号 | 来歴 | 年月日 | 記入 |
|---|---|---|---|

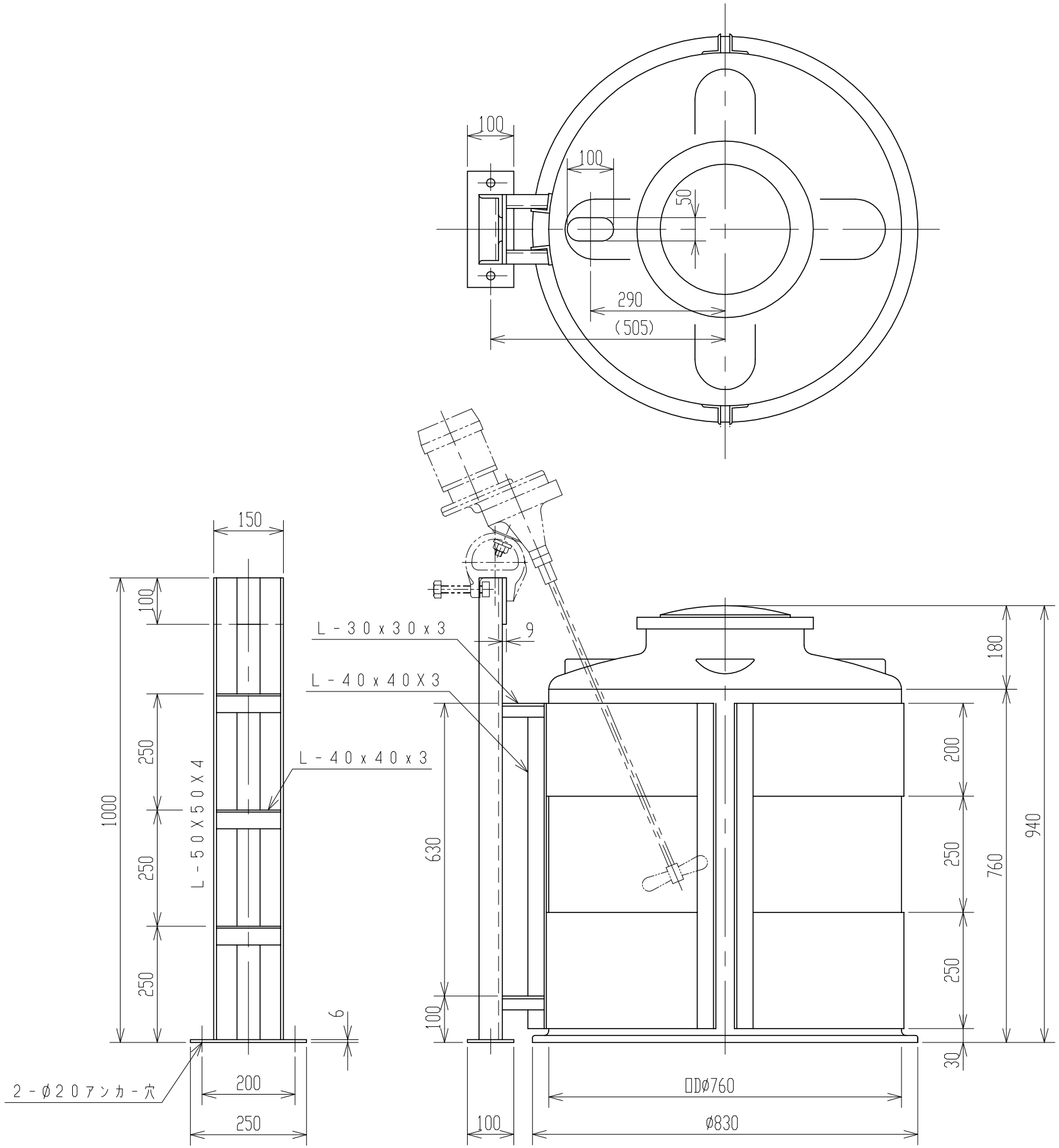


2．タンク寸法公差：±1．5％

注記　1．可搬式攪拌機架台重量：約11kg

| 品番 | 名称 | サイズ | 材質 | 個数 | 摘要 |
|---|---|---|---|---|---|
| 納入先 | | | | | |

| 設計 | 製図 | 検図 | 承認 | 名称 | MC-300用 可搬式攪拌架台寸法図 |
|---|---|---|---|---|---|
| —— | 小倉 | | | | |
| 年月日 H21.3.31 | 尺度 1/10 | | | 図番 | 830886-10△ |
| スイコー株式会社 | | | | | |