記号	来歴	年月日	記入

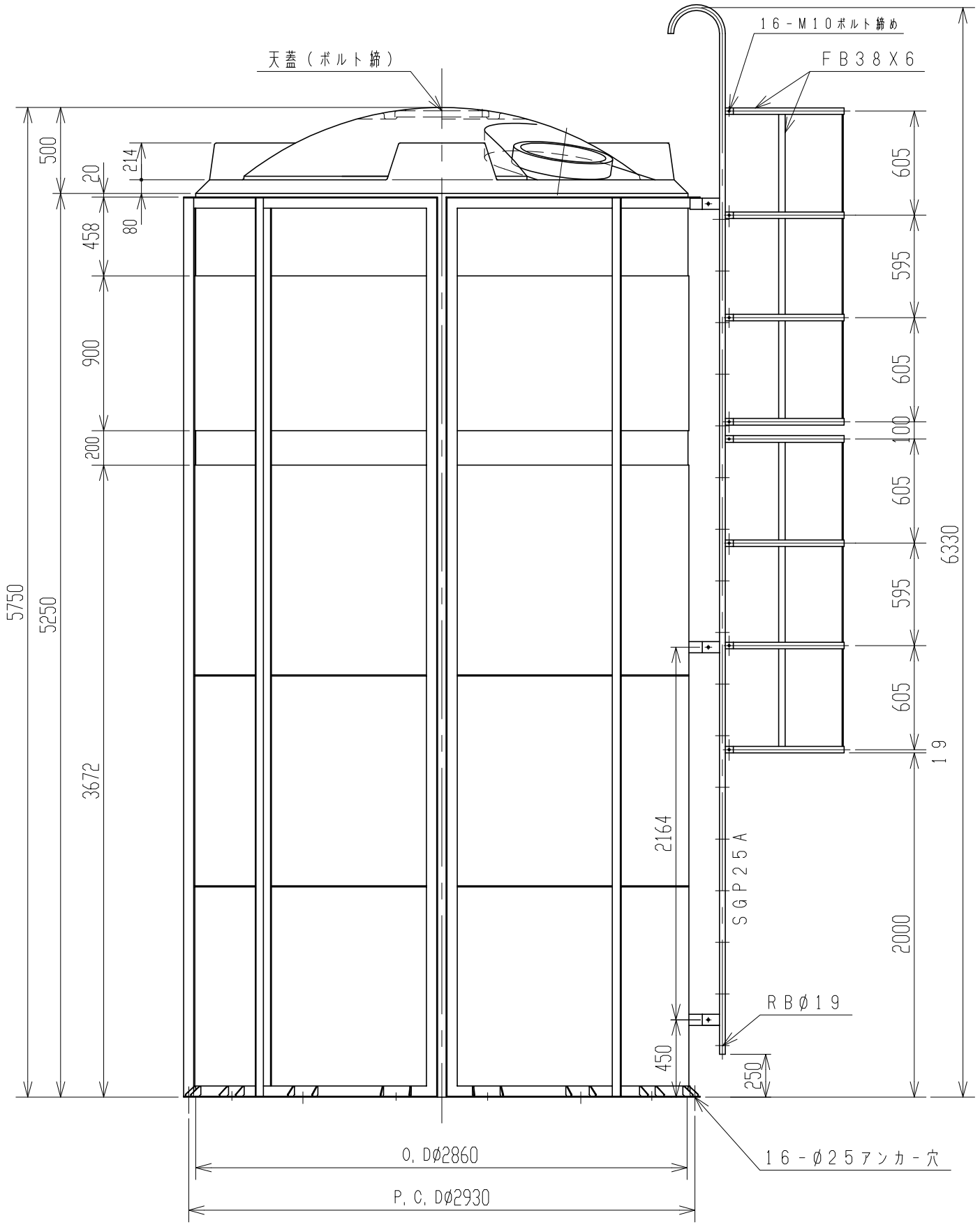

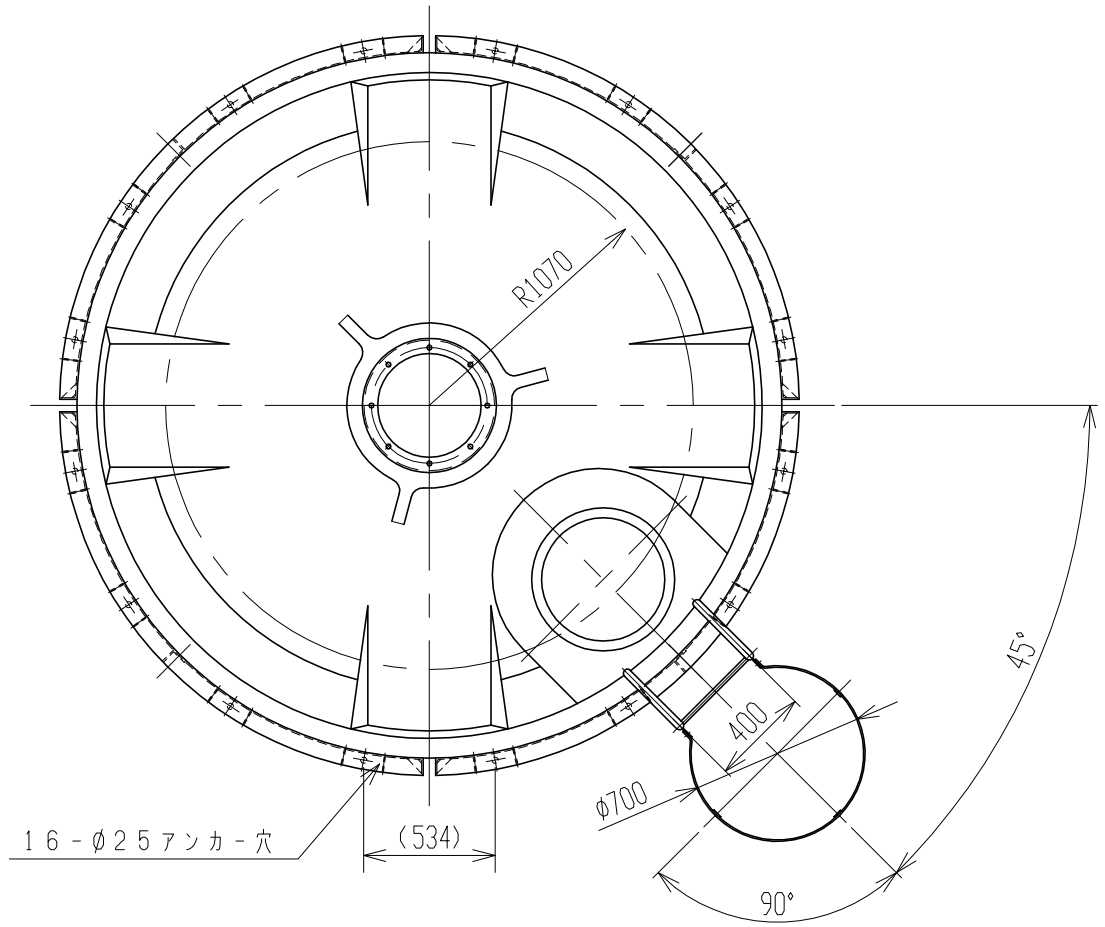

2．設計用標準震度0．6G

注記　1．タンク寸法公差：±1．5％

品番	名称	サイズ	材質	個数	摘要

納入先					
設計	製図	検図	承認	名称	MC－30000
――	山崎				梯子（プロテクター付）付製品図
年月日	H19．5．25	尺度	1／30		
スイコー株式会社				図番	AC300－S06△