記号	来歴	年月日	記入

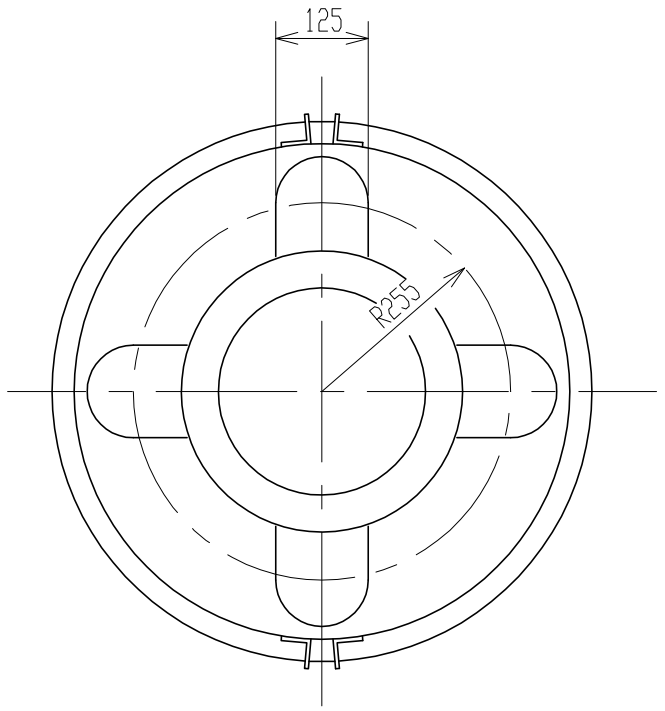

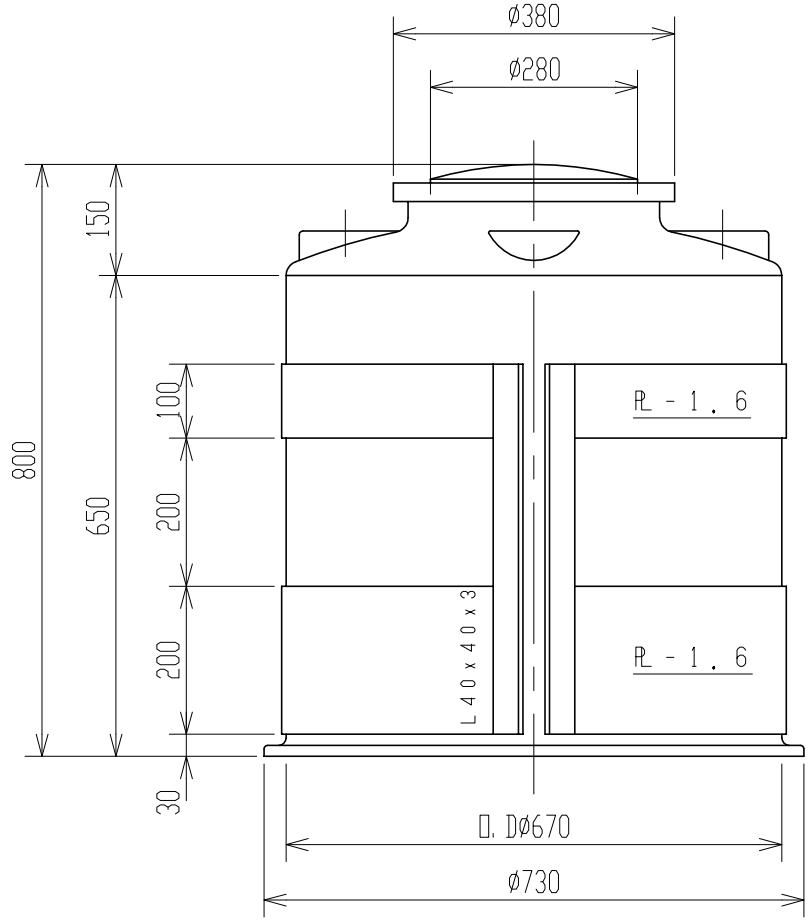

注記 1．タンク寸法公差：±1．5％

品番	名称	サイズ	材質	個数	摘要

納入先					
設計	製図	検図	承認	名称	MC-200 金枠付製品図
佐藤(栄)	佐藤(栄)				
年月日 H3．4．2		尺度	1/10		
スイコー株式会社				図番	281118-04△