記号	来歴	年月日	記入

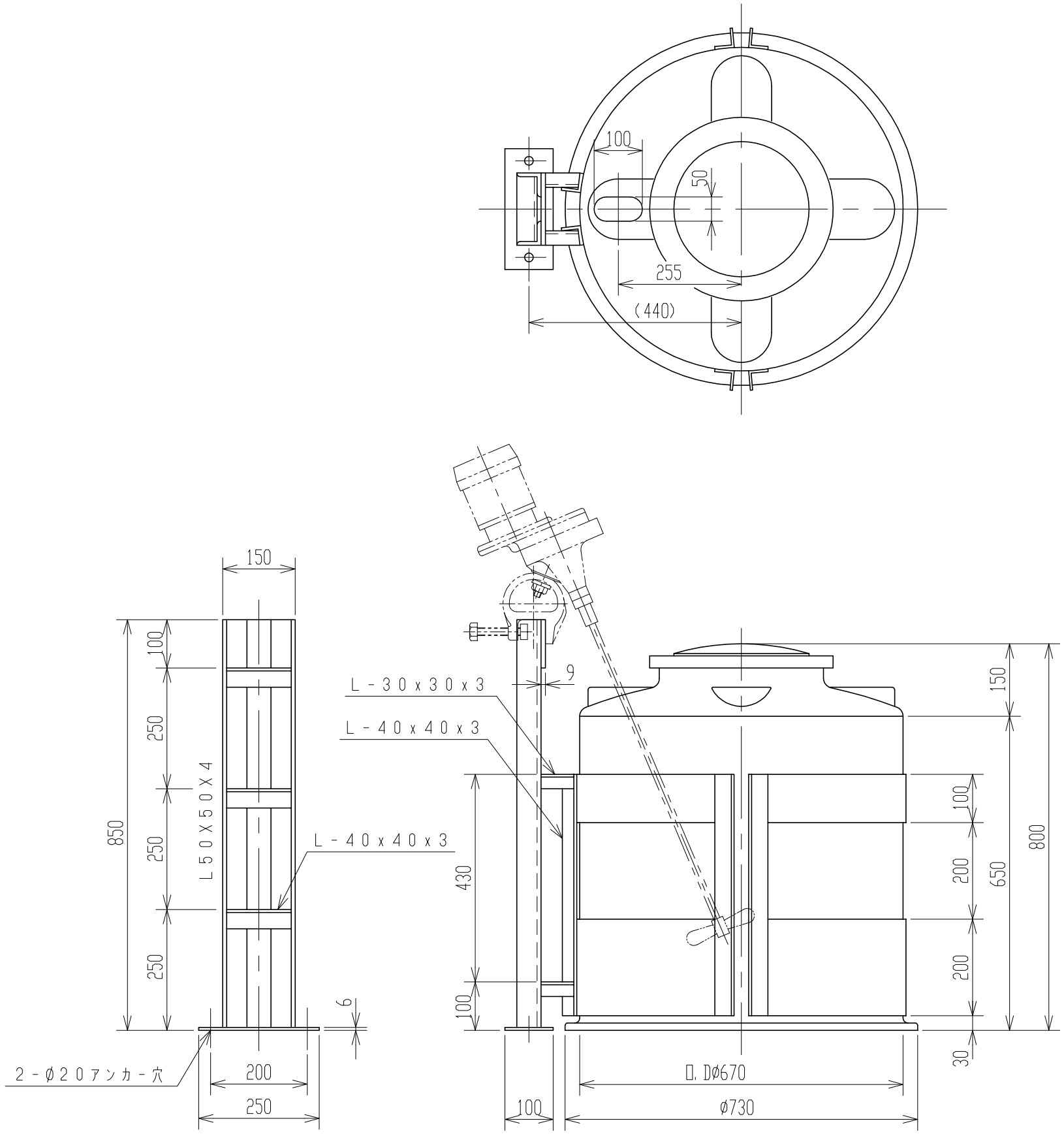

2．タンク寸法公差：±1．5％

注記　1．可搬式攪拌機架台ノ重量：約11kg

品番	名称	サイズ	材質	個数	摘要
納入先					

設計	製図	検図	承認	名称	MC-200用 可搬式攪拌架台寸法図
——	小倉				
年月日 H21.3.31	尺度 1/10				
スイコー株式会社				図番	251044-05△