記号	来歴	年月日	記入

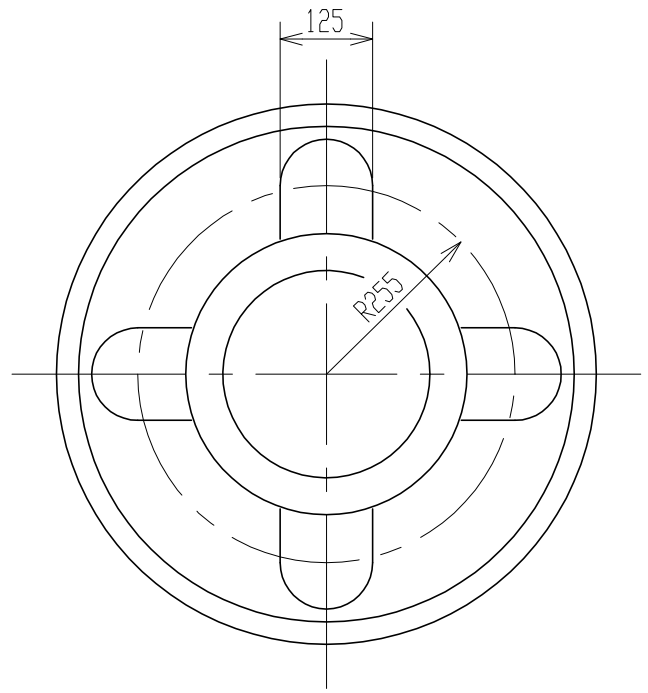

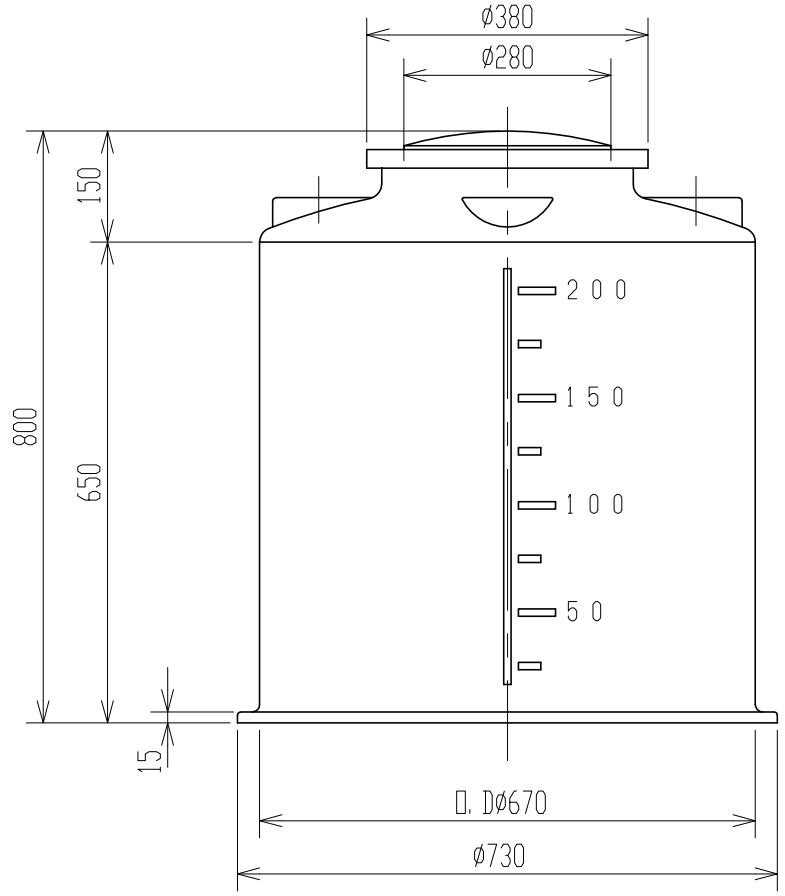

注記　1．タンク寸法公差：±1．5％

品番	名称	サイズ	材質	個数	摘要

納入先					
設計	製図	検図	承認	名称	MC-200 製品図
荒木	荒木				
年月日 H9.7.17		尺度 1/10			
スイコー株式会社				図番	342695-07△