記号	来歴	年月日	記入

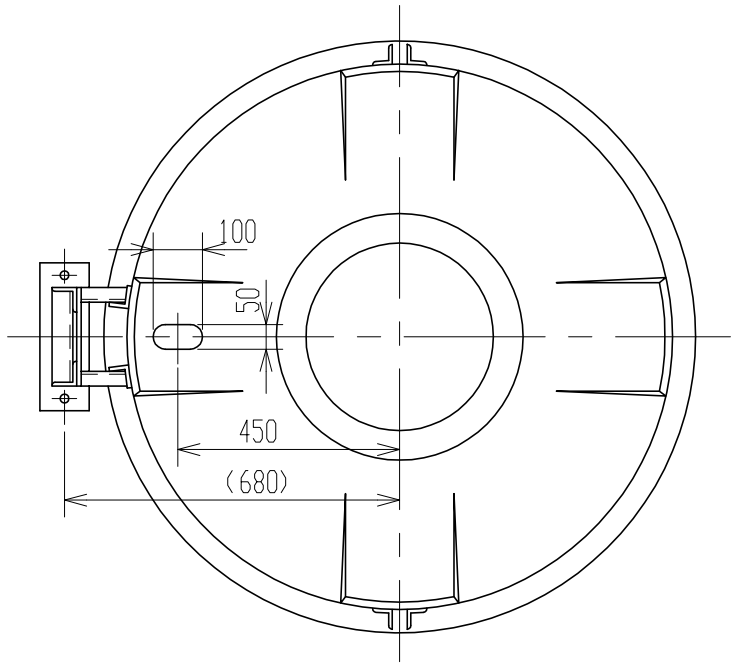

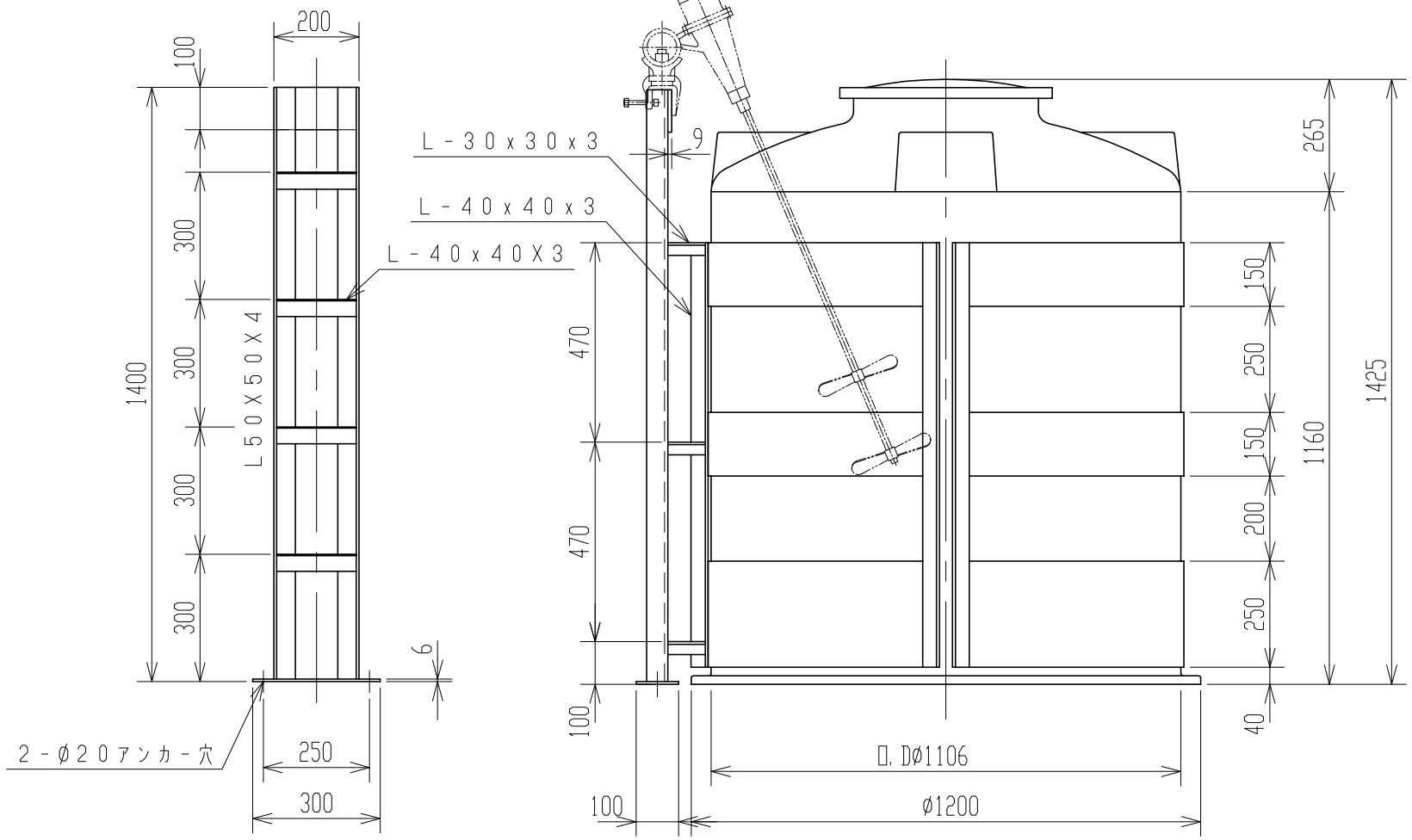

2．タンク寸法公差：±1．5％

注記　1．可搬式攪拌機架台重量：約16kg

品番	名称	サイズ	材質	個数	摘要

納入先					
設計	製図	検図	承認	名称	MC-1000用
——	小倉				可搬式攪拌架台寸法図
年月日	H21.3.31	尺度	1/15		
スイコー株式会社				図番	230858-03△