記号	来歴	年月日	記入

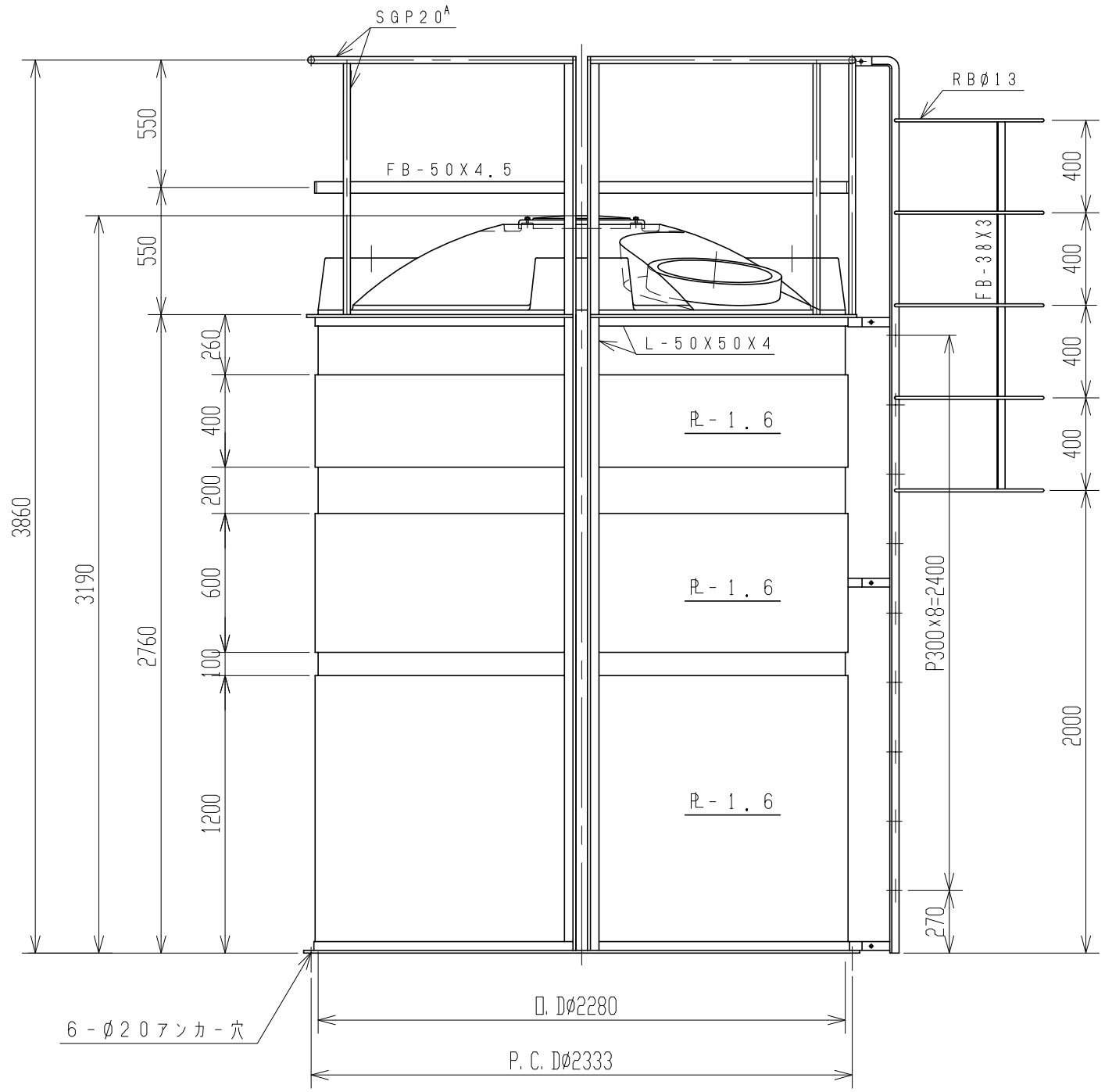

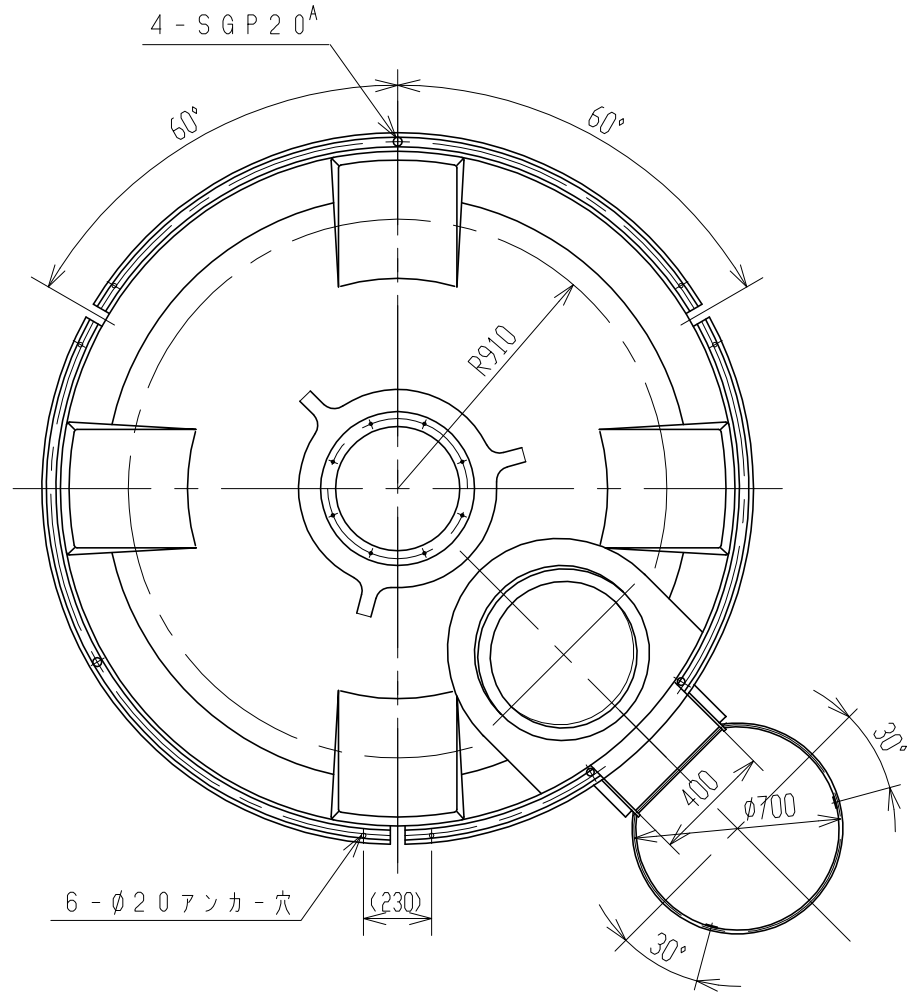

注記 1. タンク寸法公差：±1.5%

品番	名称	サイズ	材質	個数	摘要

納入先					
設計	製図	検図	承認	名称	MC-10000 手摺・梯子（プロテクター）付
	佐藤				
年月日	H 4. 2.26	尺度	1/25		
スイコー株式会社				図番	291085-02△