記号	来歴	年月日	記入

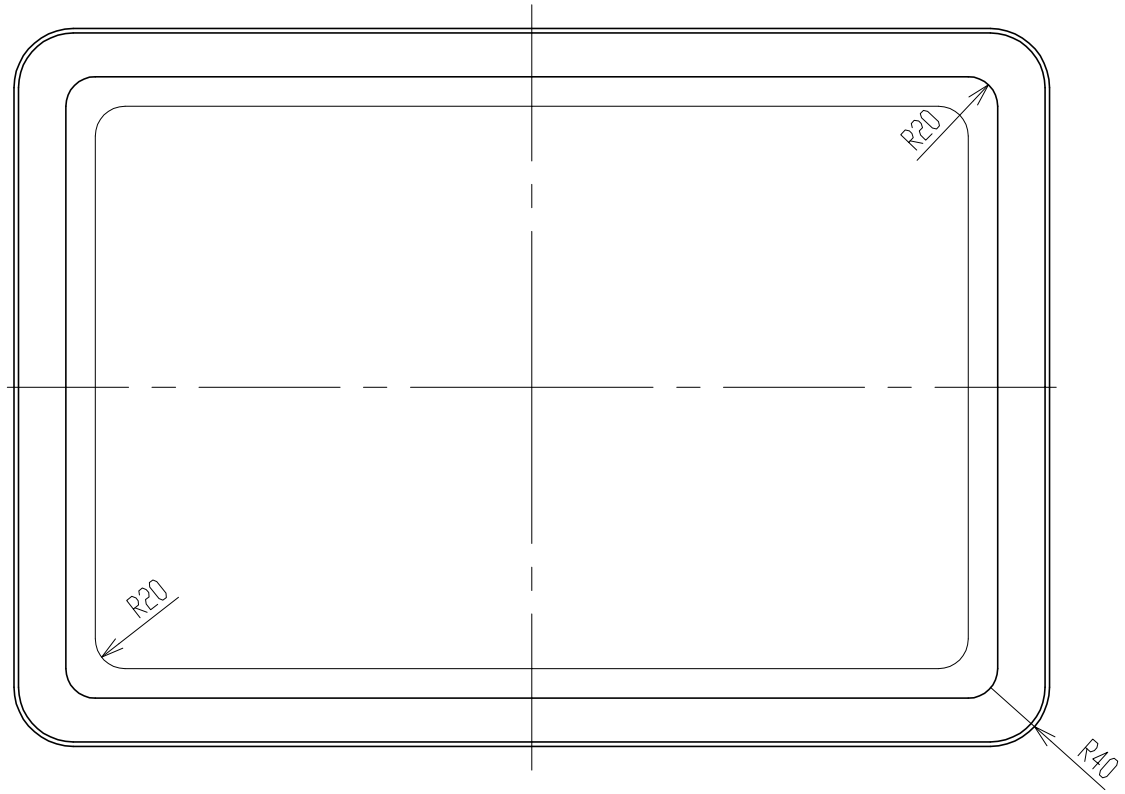

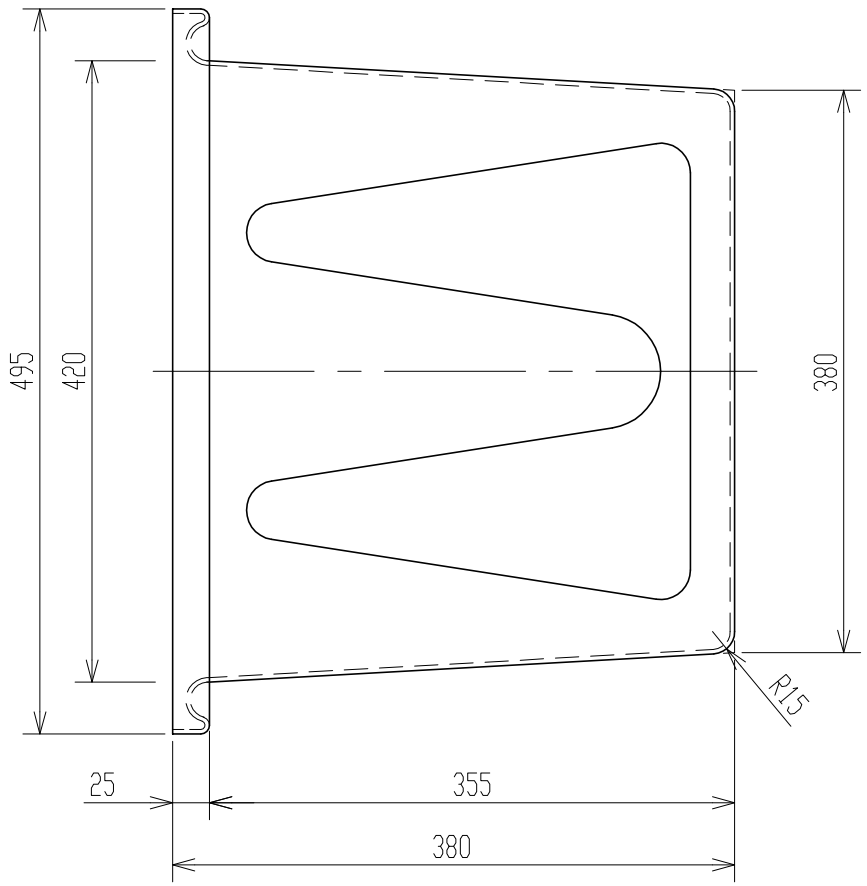

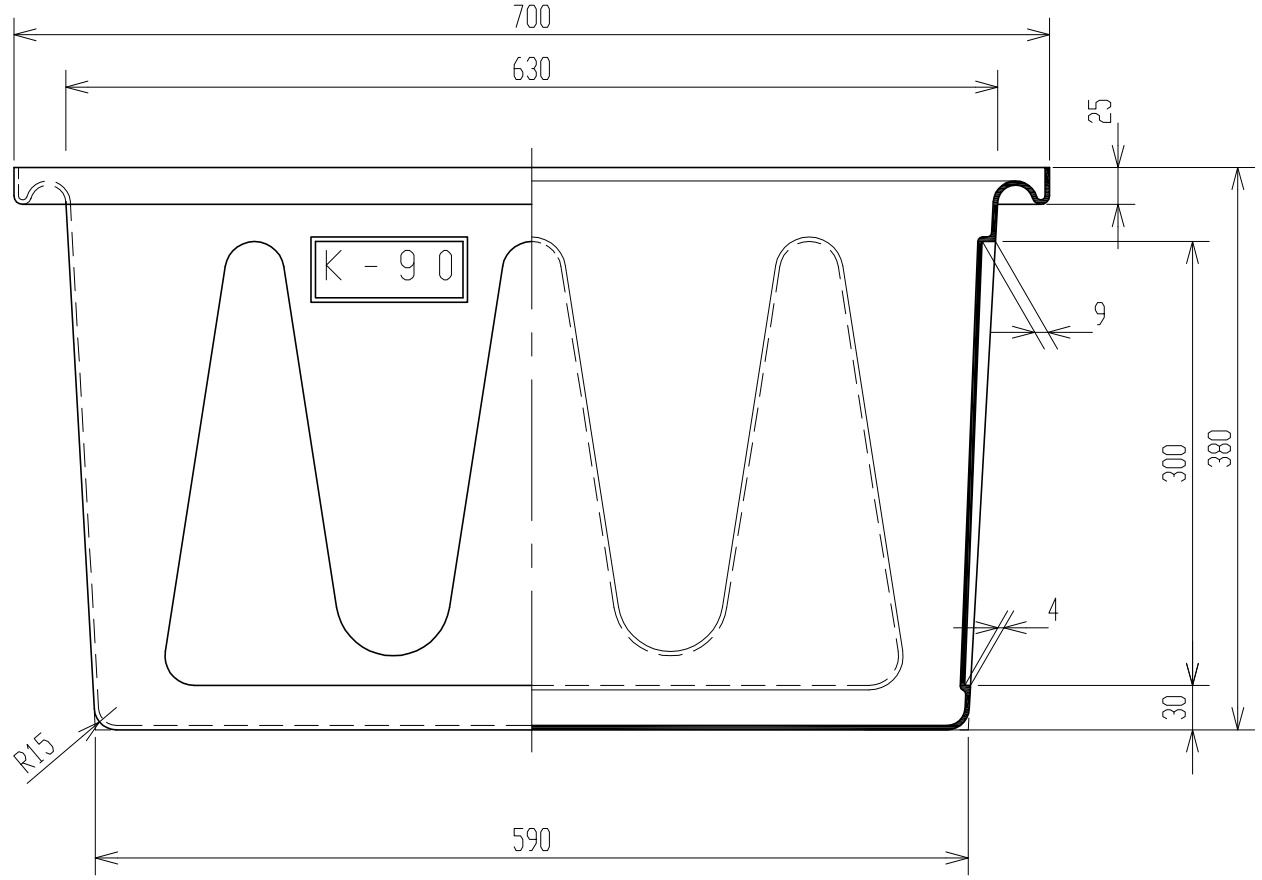

2．寸法ハ外寸トスル．

注記　1．寸法公差ハ±1．5％以内トスル．

品番	名称	サイズ	材質	個数	摘要

納入先					
設計	製図	検図	承認	名称	K-90 製品図
——	佐藤（栄）				
年月日 H11. 4. 5		尺度 1/5			
スイコー株式会社				図番	361932-04 △