記号	来歴	年月日	記入

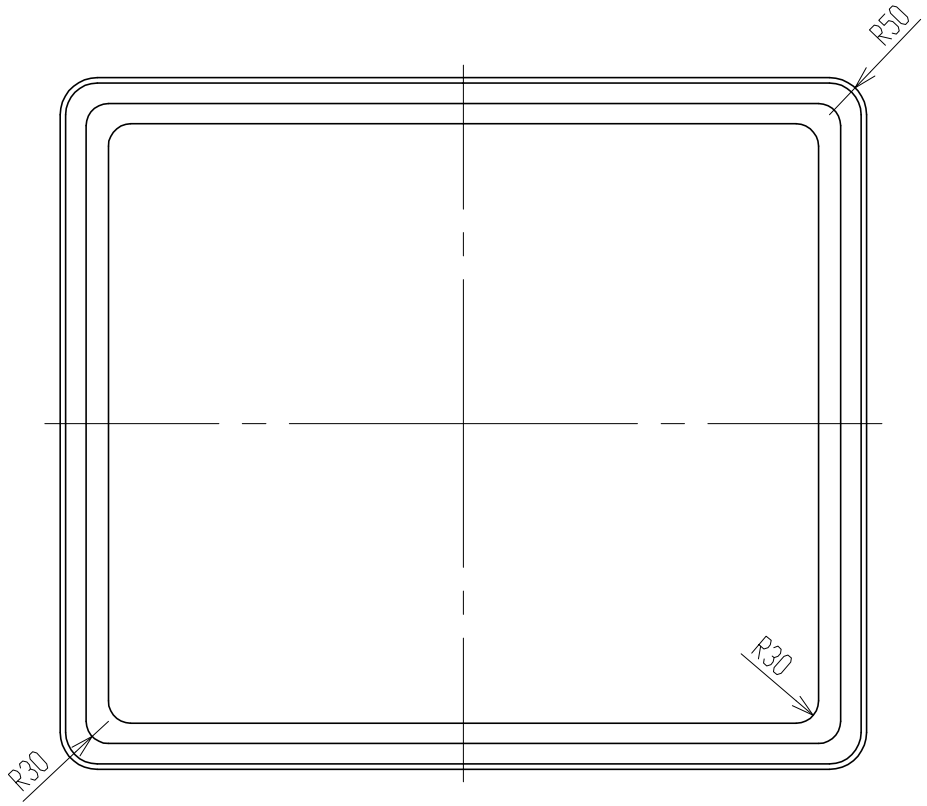

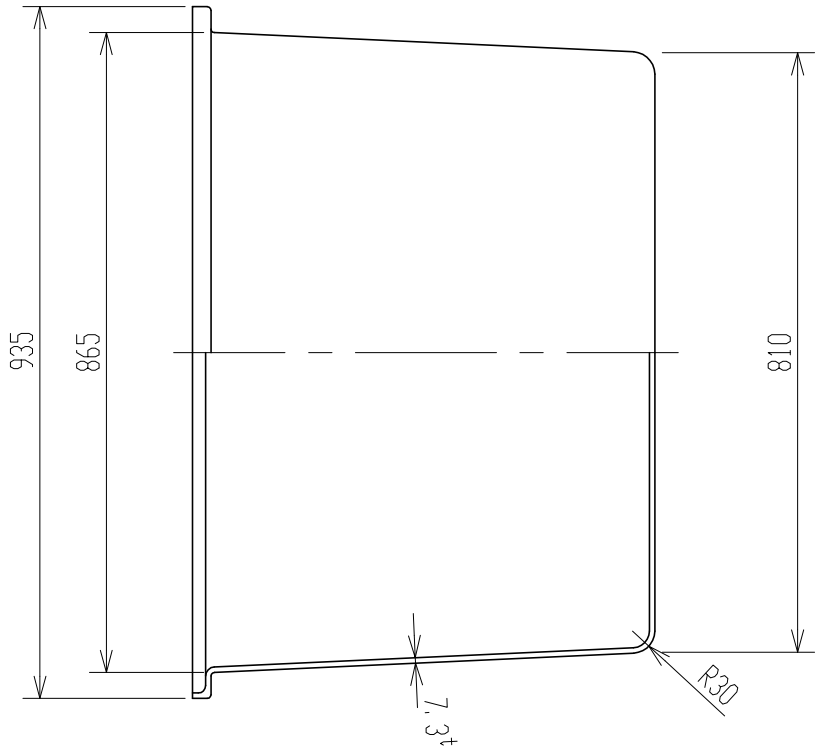

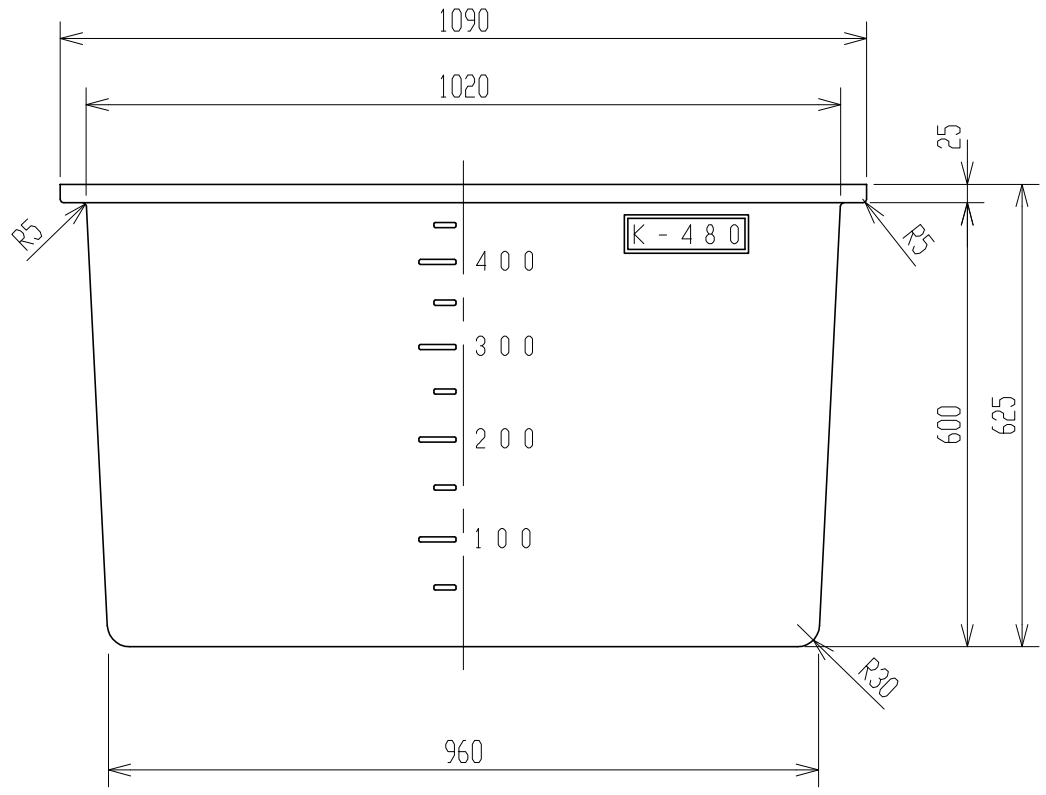

2. 寸法公差：±1.5%。

注記 1. 材質ハポリエチレントスル。

品番	名称	サイズ	材質	個数	摘要

納入先					
設計	製図	検図	承認	名称	K-480 製品図
佐藤(栄)	佐藤(栄)				
年月日 H 5. 3.23		尺度 1/10			
スイコー株式会社				図番	AK0048-S01 △