記号	来歴	年月日	記入

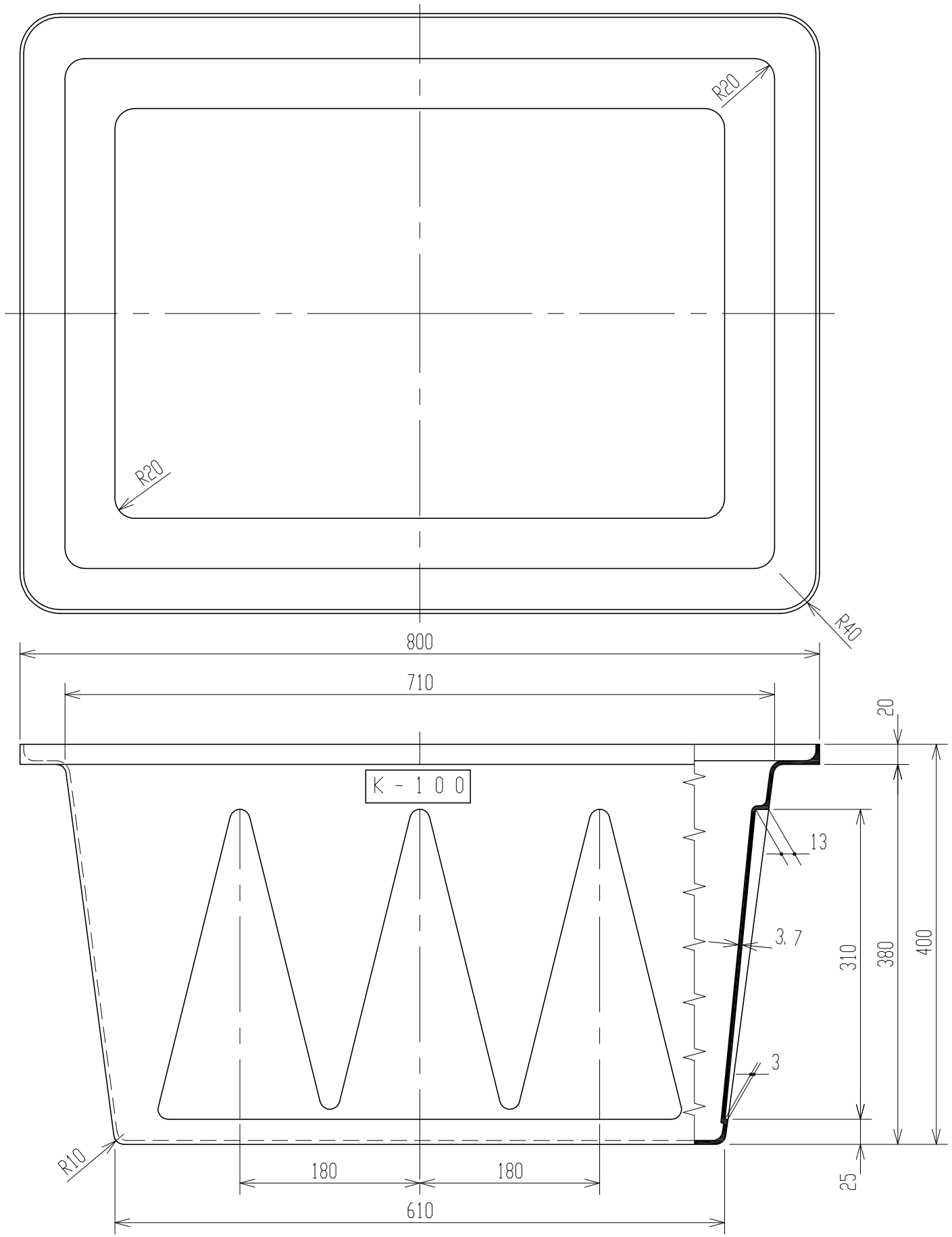

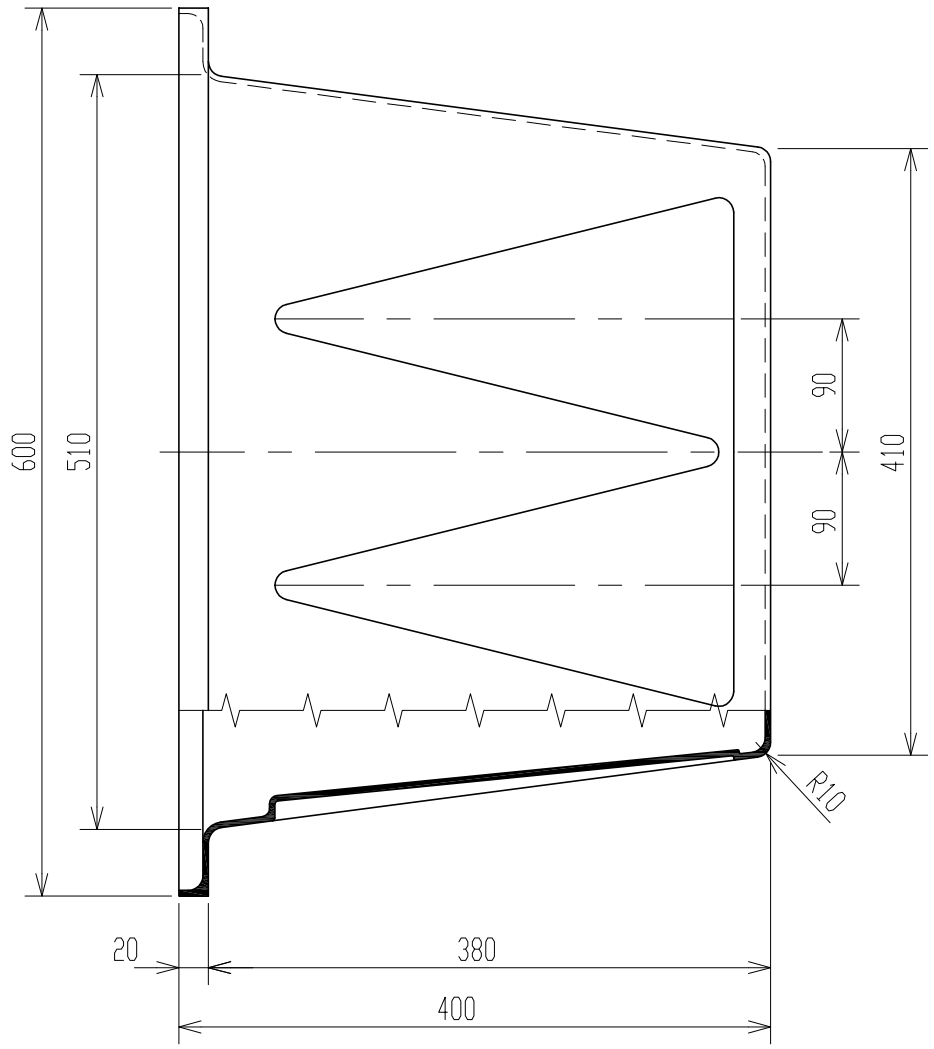

2．材質はポリエチレンとする。

注記　1．寸法公差は±1．5％とする。

品番	名称	サイズ	材質	個数	摘要

納入先					
設計	製図	検図	承認	名称	K-100 製品図
佐藤(栄)	佐藤(栄)				
年月日 H10. 9.24		尺度	1/5		
スイコー株式会社				図番	AK0010-S01 △