記号	来歴	年月日	記入

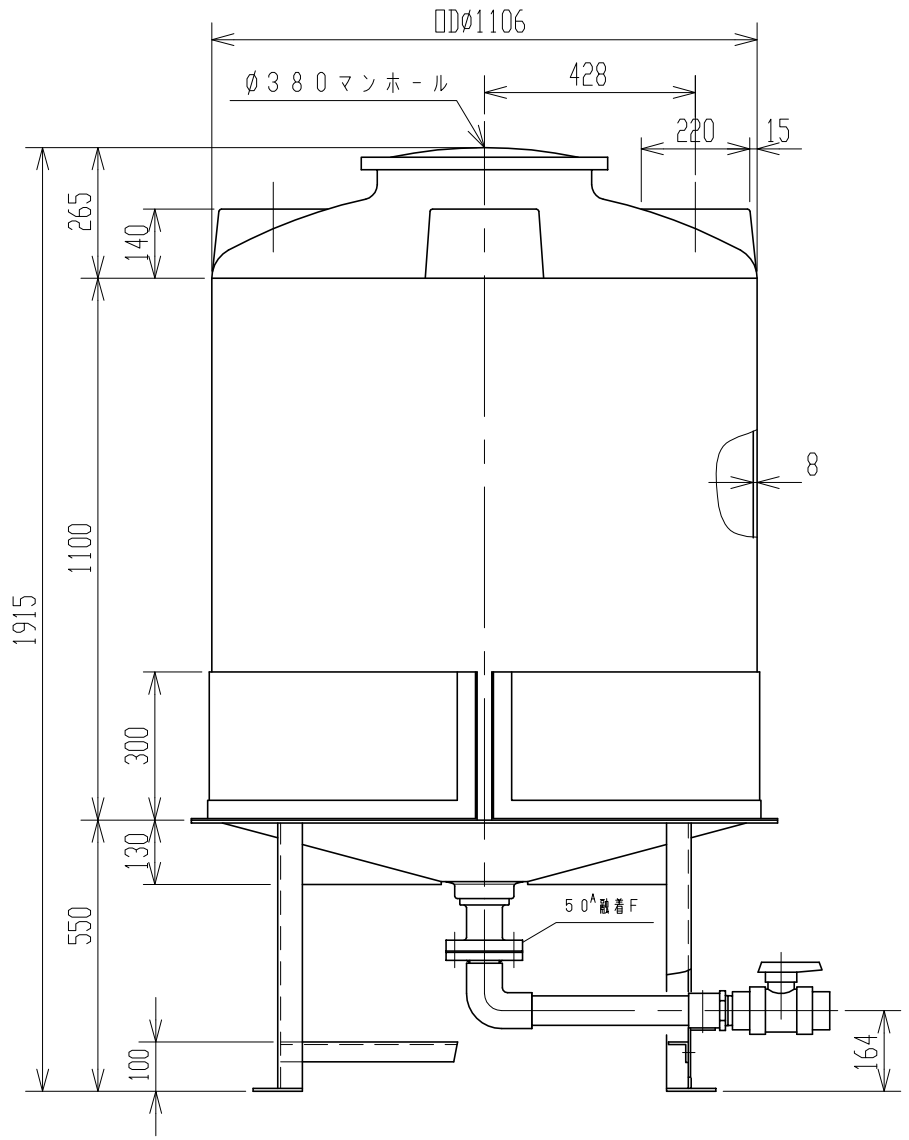

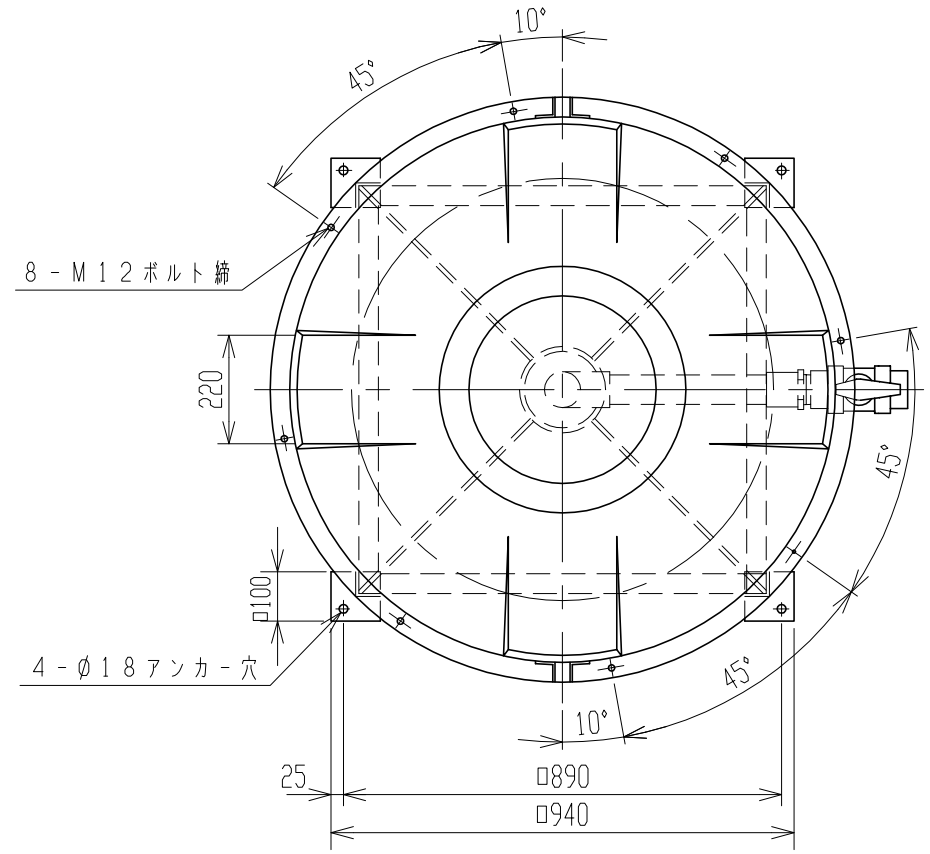

注記 1. タンク寸法公差：±1～1.5%。

品番	名称	サイズ	材質	個数	摘要

納入先					
設計	製図	検図	承認	名称	HT-1000 製品図
荒木	荒木				
年月日	H2, 5, 24	尺度	1/15		
スイコー株式会社				図番	271127-05△