記号	来歴	年月日	記入
1	図番・注記変更	H21.11.24	山崎

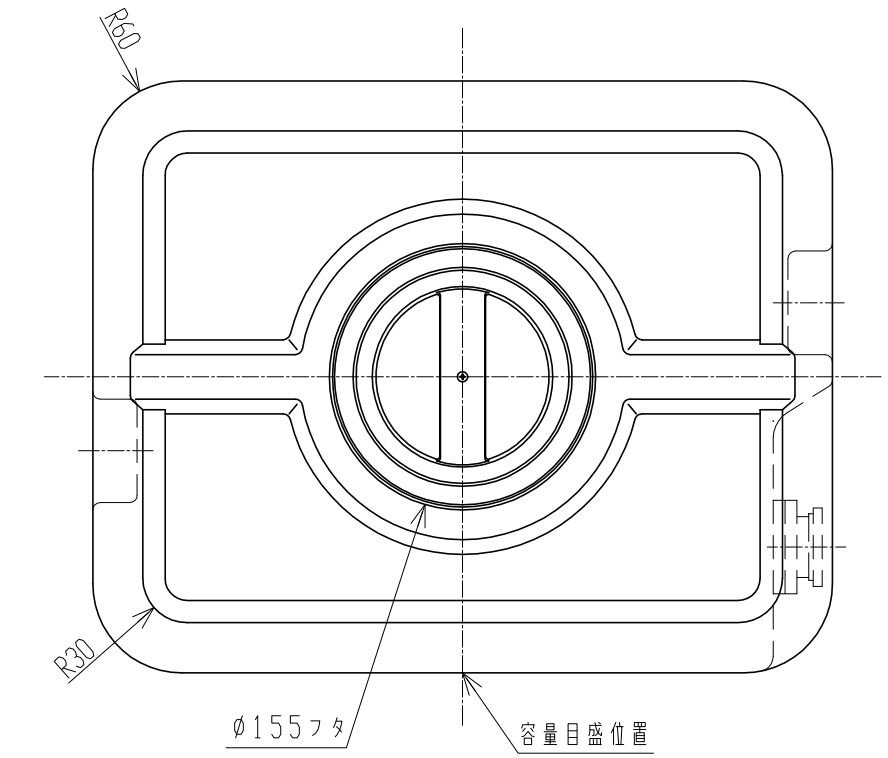

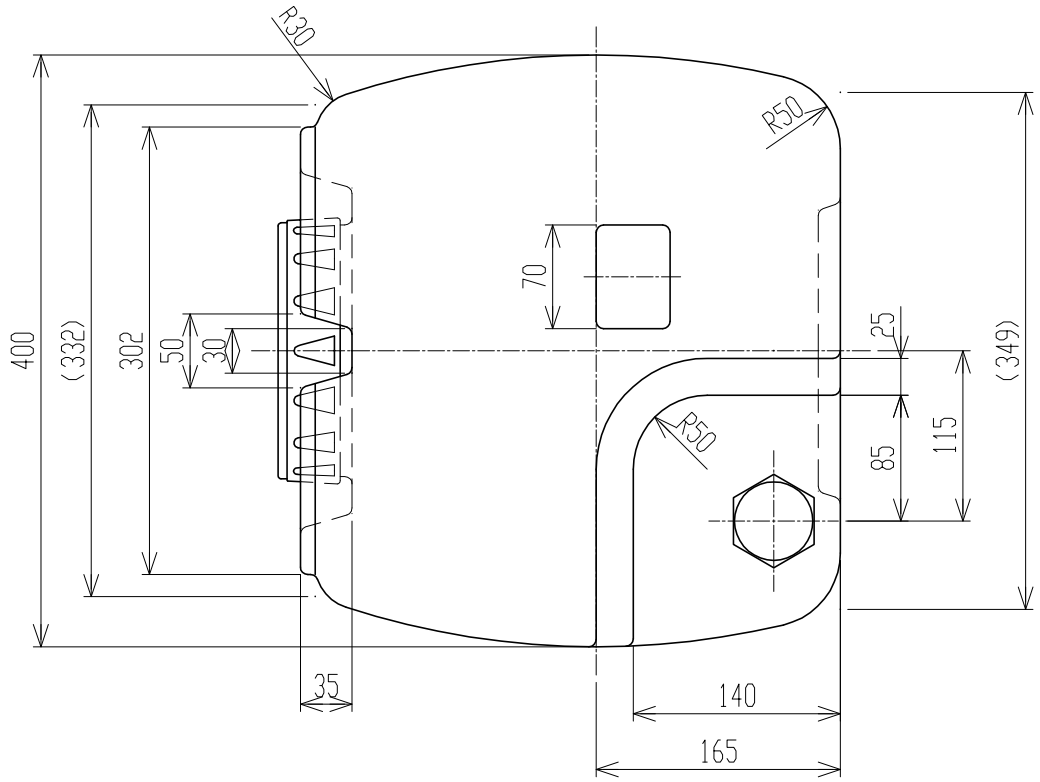

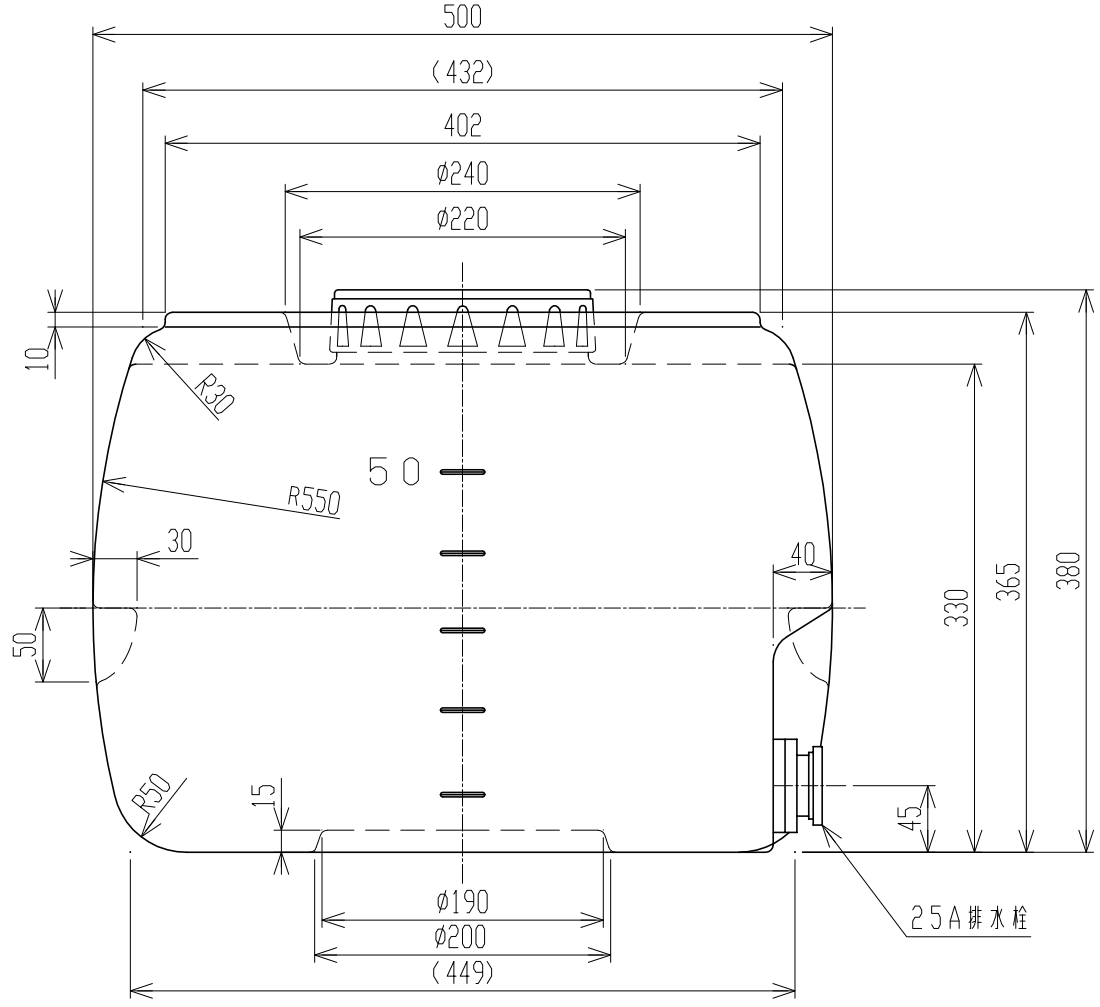

注記　1．寸法公差：±1．5％トスル。

品番	名称	サイズ	材質	個数	摘要

納入先					
設計	製図	検図	承認	名称	ホームローリー50
——	武田				
年月日 H17.10.18		尺度 1/5			
スイコー株式会社				図番	AHL005-P01 1