記号	来歴	年月日	記入

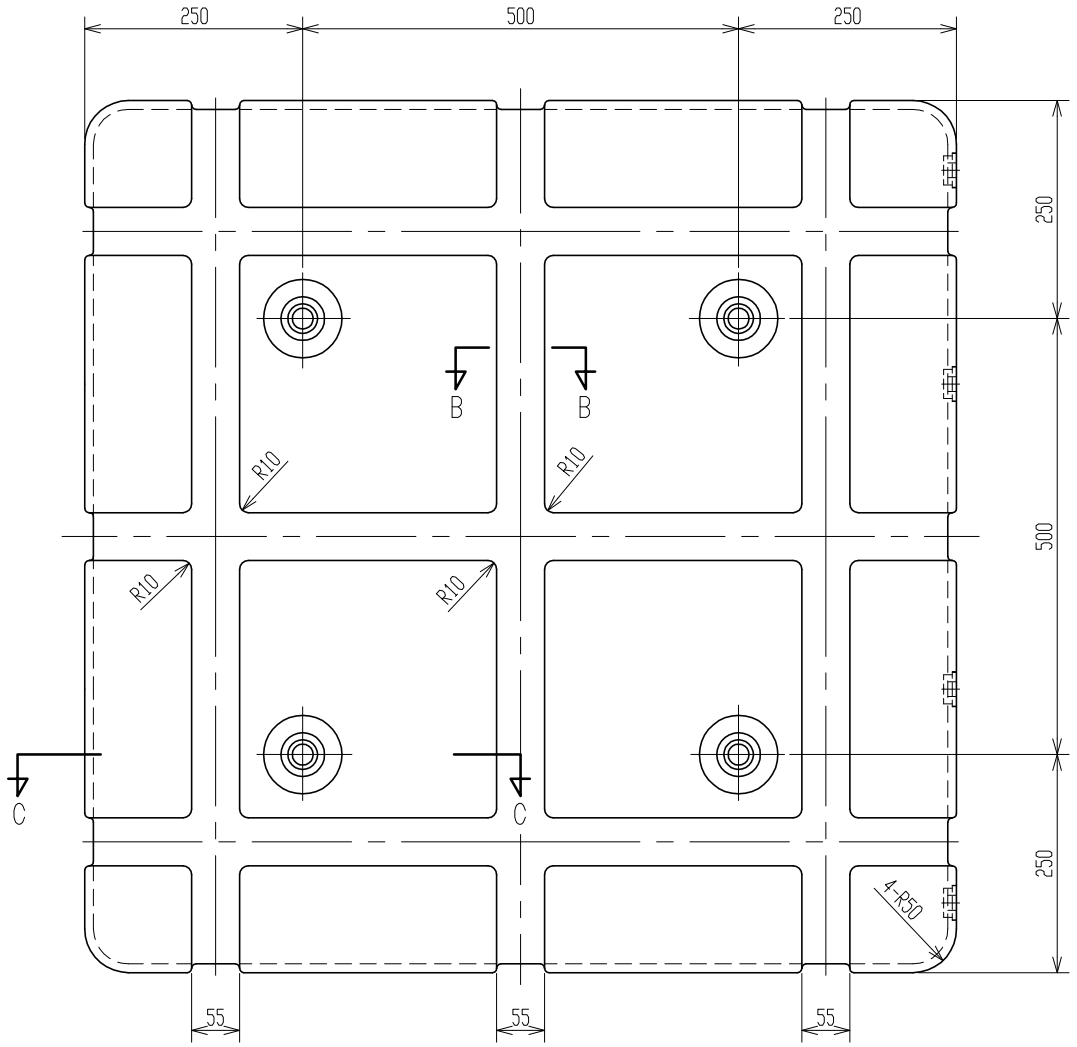

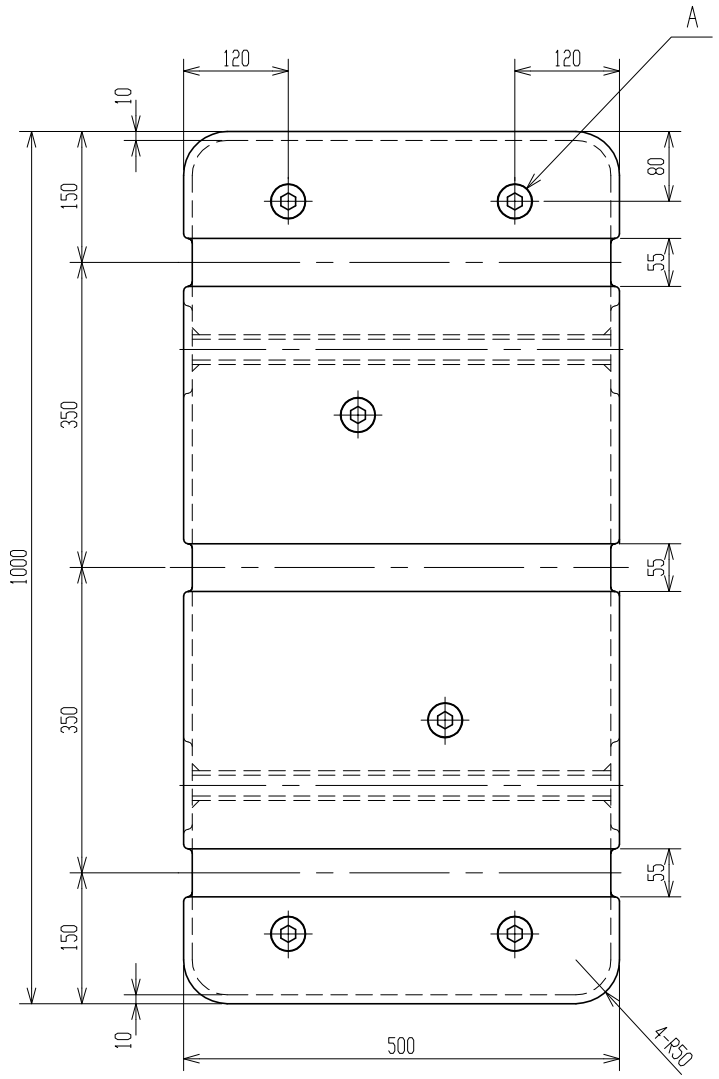

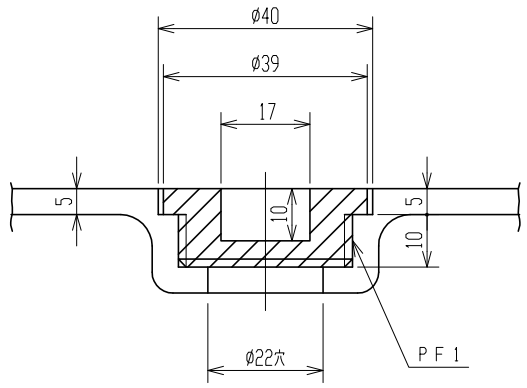

A部断面詳細
(S=1/1)

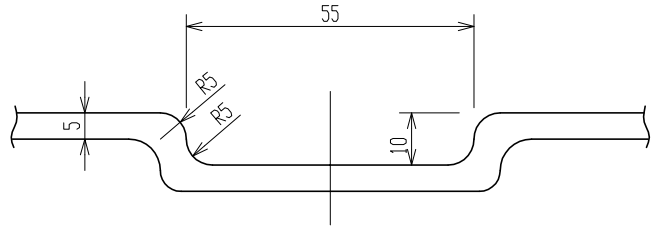

B－B断面
(S=1/1)

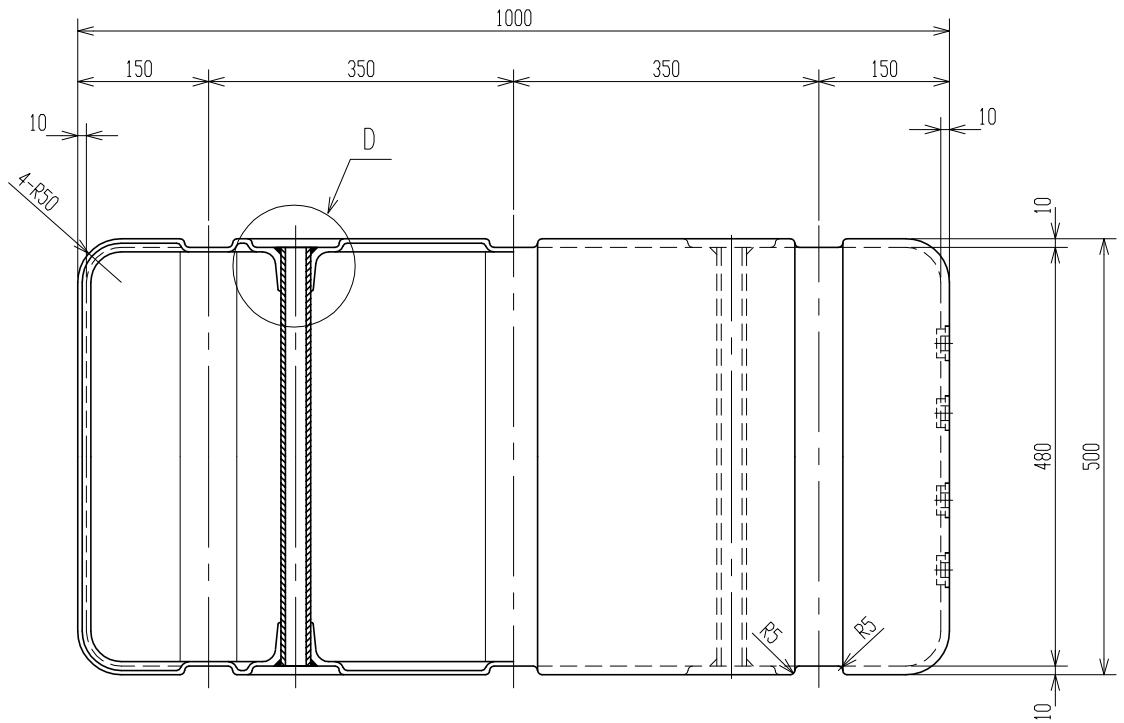

C－C断面

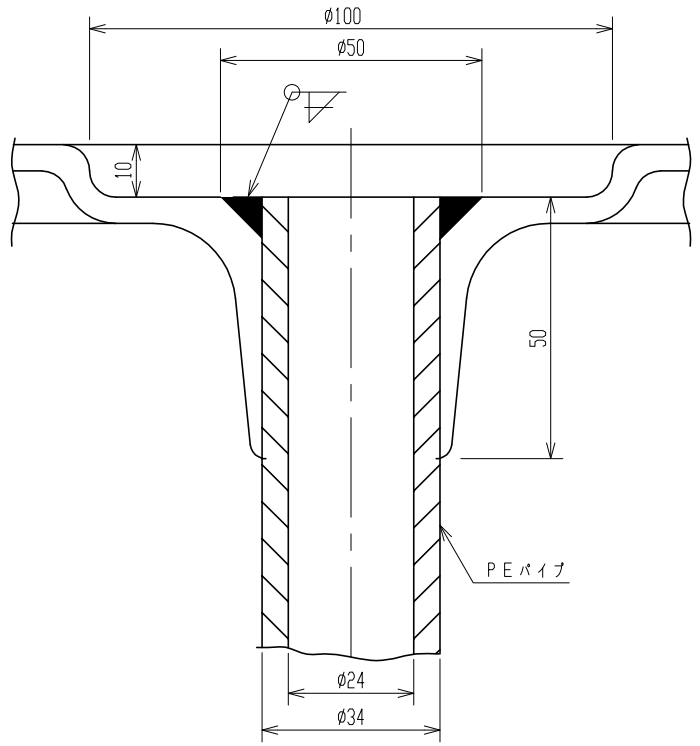

D部詳細
(S=1/1)

7. 浮力 ; 410Kg
6. 重量 ; 33.5Kg(本体21Kg)
5. 内部ニウレタンフォーム充填トスル.
4. タンク色 ; 黒色
3. 材質 ; ポリエチレン(LLDPE)
2. 平均肉厚ハ5m/mトスル.
注記 1. タンク寸法公差ハ±1.5%以内トスル.

品番	名称	サイズ	材質	個数	摘要

納入先					
設計	製図	検図	承認	名称	フロート 500L 製品図
	佐藤(栄)				
年月日	H 5.11.16	尺度	1/10		
スイコー株式会社				図番	310439-11 △