| 記号 | 来歴 | 年月日 | 記入 |
|---|---|---|---|

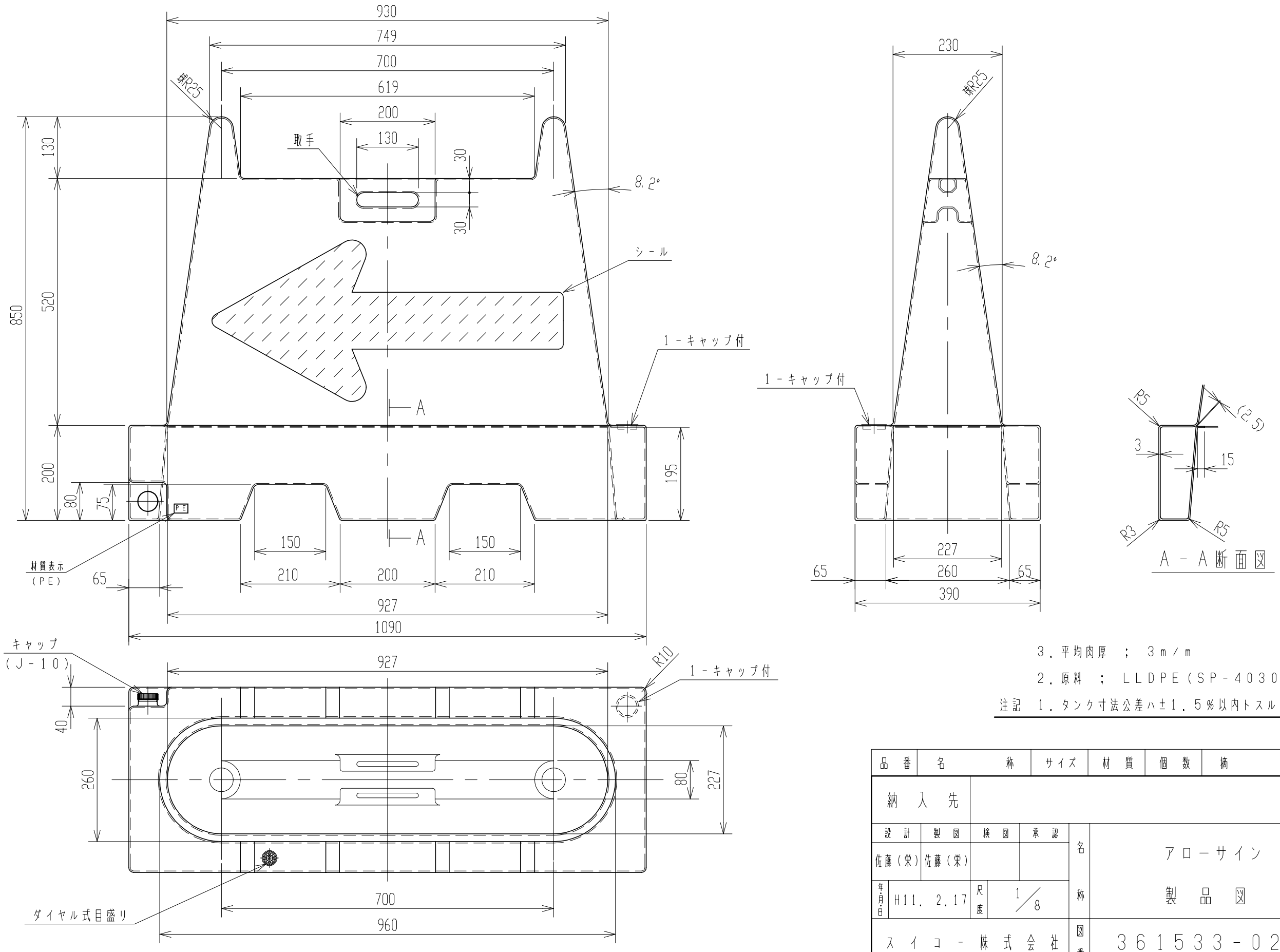


3．平均肉厚　；　3m/m

2．原料　；　LLDPE(SP-4030)

注記　1．タンク寸法公差ハ±1.5%以内トスル．

| 品番 | 名称 | サイズ | 材質 | 個数 | 摘要 |
|---|---|---|---|---|---|
| 納入先 | | | | | |

| 設計 | 製図 | 検図 | 承認 | 名称 | アローサイン 製品図 |
|---|---|---|---|---|---|
| 佐藤(栄) | 佐藤(栄) | | | | |
| 年月日 H11. 2.17 | 尺度 1/8 | | | | |
| スイコー株式会社 | | | | 図番 | 361533-02 △ |